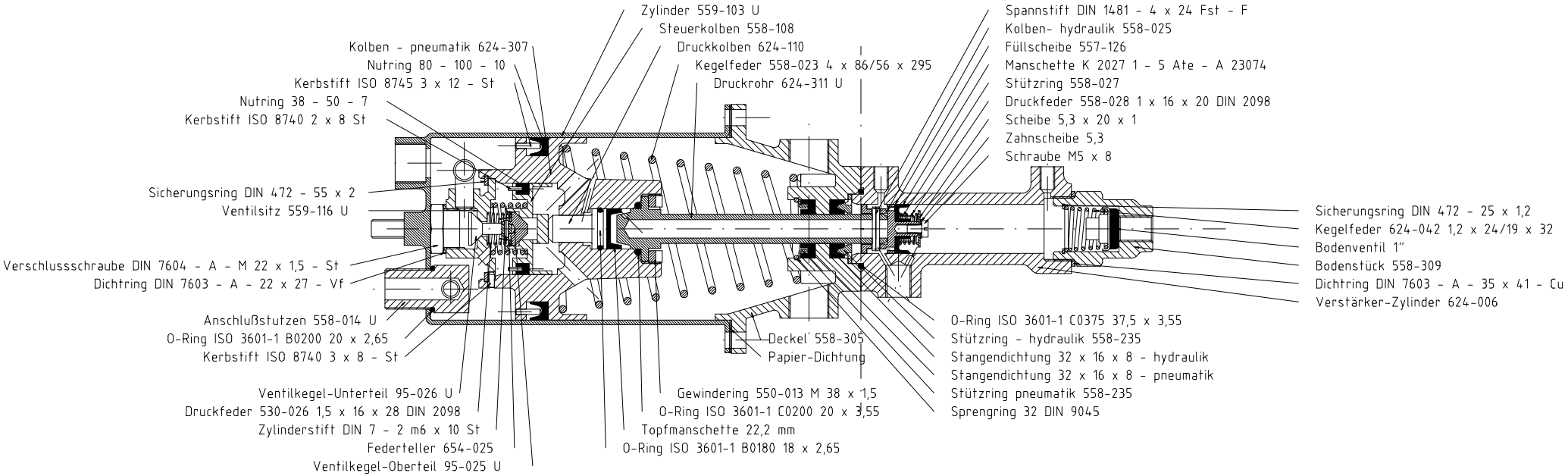
Zylinder 559-103 U
Steuerkolben 558-108
Druckkolben 624-110
Kegelfeder 558-023 4 x 86/56 x 295
Druckrohr 624-311 U
Kolben - pneumatik 624-307
Nutring 80 - 100 - 10
Kerbstift ISO 8745 3 x 12 - St
Nutring 38 - 50 - 7
Kerbstift ISO 8740 2 x 8 St
Sicherungsring DIN 472 - 55 x 2
Ventilsitz 559-116 U
Verschlussschraube DIN 7604 - A - M 22 x 1,5 - St
Dichtring DIN 7603 - A - 22 x 27 - Vf
Anschlußstutzen 558-014 U
O-Ring ISO 3601-1 B0200 20 x 2,65
Kerbstift ISO 8740 3 x 8 - St
Ventilkegel-Unterteil 95-026 U
Druckfeder 530-026 1,5 x 16 x 28 DIN 2098
Zylinderstift DIN 7 - 2 m6 x 10 St
Federteller 654-025
Ventilkegel-Oberteil 95-025 U
Gewindering 550-013 M 38 x 1,5
O-Ring ISO 3601-1 C0200 20 x 3,55
Topfmanschette 22,2 mm
O-Ring ISO 3601-1 B0180 18 x 2,65
Deckel 558-305
Papier-Dichtung
Spannstift DIN 1481 - 4 x 24 Fst - F
Kolben- hydraulik 558-025
Füllscheibe 557-126
Manschette K 2027 1 - 5 Ate - A 23074
Stützring 558-027
Druckfeder 558-028 1 x 16 x 20 DIN 2098
Scheibe 5,3 x 20 x 1
Zahnscheibe 5,3
Schraube M5 x 8
O-Ring ISO 3601-1 C0375 37,5 x 3,55
Stützring - hydraulik 558-235
Stangendichtung 32 x 16 x 8 - hydraulik
Stangendichtung 32 x 16 x 8 - pneumatik
Stützring pneumatik 558-235
Sprengring 32 DIN 9045
Sicherungsring DIN 472 - 25 x 1,2
Kegelfeder 624-042 1,2 x 24/19 x 32
Bodenventil 1"
Bodenstück 558-309
Dichtring DIN 7603 - A - 35 x 41 - Cu
Verstärker-Zylinder 624-006