1/35 'NAM' SERIES

M274 MULE w/106mm R.R. & CREW

(HUE CITY 1968)

KIT NO:3315

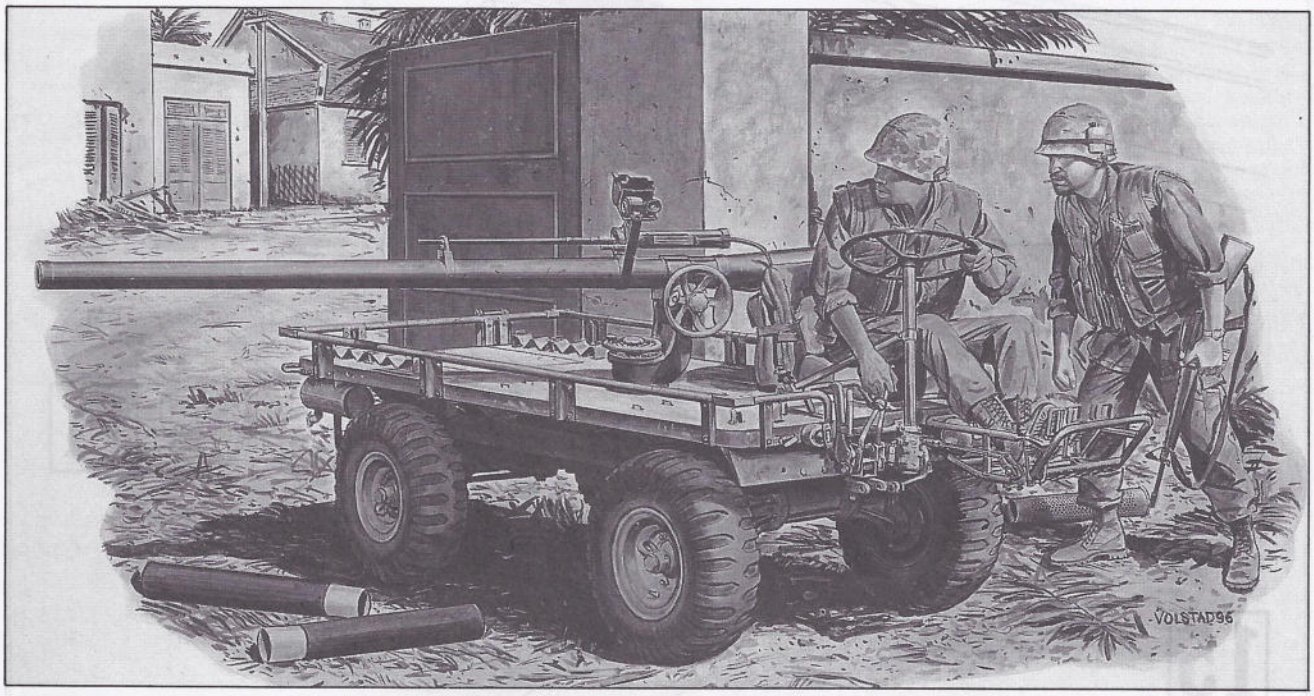

DRAGON

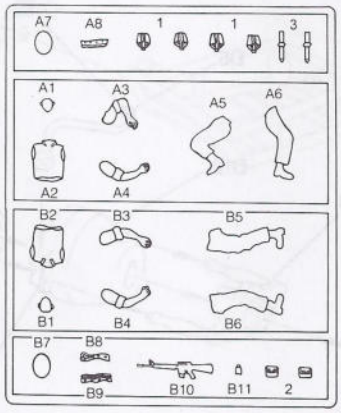

C

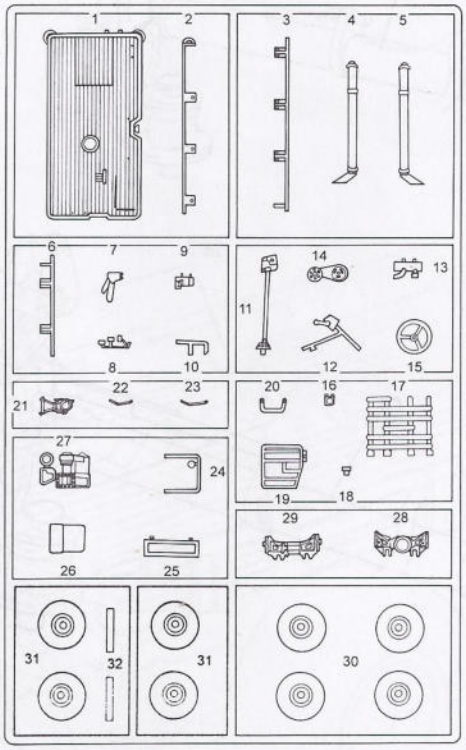

D

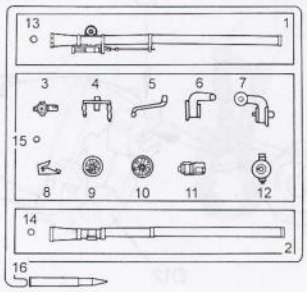

組立ての注意

- 接着剤や塗料は火の近くで使わないでください。使う時はときどき窓を開けて換気に気をつけましょう。
- 塗料指定の 1 はグンゼ産業・Mr カラーの番号です。接着剤や塗料は入っていませんので別にお買い求めください。
- 部品をランナーから切り離す時は模型用ハサミ等を使い、余分な部分はカッターやヤスリ等で仕上げてください。
- 組立図のサインマークは下の説明をごらんください。

《注意》

- 勿於近火處使用膠水或油漆，並打開窗戶保持空氣流通。
- 1 代表都是產業出品MR.COLOR 的顏色編號。不包括膠水及油漆。
- 自膠架中取出部件時，應用模型專用剪，並用剃刀或小銼除去多餘的膠料。
- 各圖型的含意可參考本欄以下的說明。

ZUR BEACHTUNG

- Kleber und Farbe nicht nahe von offenem Feuer verwenden und das Fenster von Zeit zu Zeit zur Belüftung öffnen.
- Der 1 der Farbkennzeichnung bedeutet die Farbnummer von GUNZE SANGYO MR. COLOR. Kleber und Farbe sind nicht enthalten.
- Zum Abschneiden der Teile vom Verbundstück eine Modellierschere verwenden und die überstehenden Plastikteile mit einem Messer oder einer Feile beseitigen.
- Die Bedeutung der Symbols finden Sie unten in dieser Spalte.

CAUTION

- When you use glue or paint, do not use near open flame, and use in well ventilated room.
- 1 of color indication refers to the color number of GUNZE SANGYO MR. COLOR. Glue and paint are not included.
- When you take parts off from the runner frame, use a modeling scissors and trim excess plastic with a cutter or a file.
- See the bottom of this column for the meaning of symbols.

ATTENTION

- Ne pas utiliser de colle ou de peinture à proximité d'une flamme nue, et aérer la pièce de temps en temps.
- Le numéro 1 pour l'indication de couleurs correspond au numèro de couleur de GUNZE SANGYO MR. COLOR. La colle et la peinture ne sont pas comprises.
- Pour retirer les pièces hors du cadre, utiliser des ciseaux spéciaux pour maquette et retirer le plastique en excès avec un cutter ou une lime.
- Voir la fin de cette colonne pour la signification des symboles.

ATTENZIONE

- Non usare colla a vernice vicino a fiamme esposte, e aprire le finestre di tanto in tanto per cambiare l'aria.
- 1 delle indicazioni di colore si riferisce al numero di colore di GUNZE SANGYO MR. COLOR. Colla e vernice non sono incluse.
- Quando si staccano parti del carrello, usare forbici da modellismo e eliminare la plastica in eccesso con un coltello o una lima.
- Vedere in fondo a questa colonna per il significato dei simboli.

2コつくってください。
MAKE 2pcs
2 TEILE FERTIGEN
EFFECTUER 2 PIECES
FARE DUE PEZZI
TEE 2 KPL
GÖR 2 ST
製作二組

どちらかを選んでください。
OPTIONAL
NACH BELIEBEN
FACULTATIF
FACOLTATIVO
VALINNANVARAINEN
VALBAR
可以選擇採用

折り曲げてください。
BEND
BITTE BIEGEN
PLIER S'IL VOUS PLAIT
PIEGARE
TAITA
BOCKA
彎曲

切り取ってください。
REMOVE
ENTFERNEN
RETIRER
SEPARARE
POISTA
AVLÄGSNA
切去

接着してください。
CEMENT TOGETHER
ZUSAMMENKLEBEN
COLLER ENSEMBLE
INCOLLARE INSIEME
LIIMAA YHTEEN
LIMMA IHOP
用膠貼合

H1 GUNZE SANGYO AQUEOUS HOBBY COLOUR / ITALERI PAINT NO.

1 GUNZE SANGYO MR. COLOUR

H10 10 カッパー	1551	COPPER	KUPFER	CUIVRE	RAME	銅色
H11 62 つや消しホワイト	1768	FLAT WHITE	MATTWEISS	BLANC MAT	BLANCO OPACO	啞白色
H12 33 つや消しブラッワ	1749	FLAT BLACK	MATTSCHWARZ	NOIR MAT	NERO OPACO	啞黑色
H18 28 黒鉄色	1415	STEEL	STAHL	ACIER	ACCIAIO	黑銀色
H44 51 はだ色	1516	FLESH	FLEISCHFARBE	CHAIR	COLOR CARHE	肌肉色
H70 80 RLM グレー 02	1591	RLM GRAY 02	RLM GRAU 02	RLM GRIS 02	GRIGIO RLM 02	RLM灰色02
H72 22 ダークアース	1716	DARK EARTH	ERDFARBE,DUNKEL	TERRE FONCÉ	TERRA SCURO	深土色
H73 23 ダークグリーン	1710	DARK GREEN	DUNKEL GRÜN	VERT FONCÉ	VERDE SCURO	深緑色
H76 81 焼鉄色	1406	BURNT IRON	GEBR,EISEN	FER BRULÉ	FERRO BRUCIATO	燒鐵色
H303 303 グリーン	1712	GREEN	GRÜN	VERT	VERDE	綠色
H304 304 オリーブドラブ FS34087	1711	OLIVE DRAB	OLIVE DRAB	OLIVE DRAB	OLIVE PALLIDO	橄欖綠色

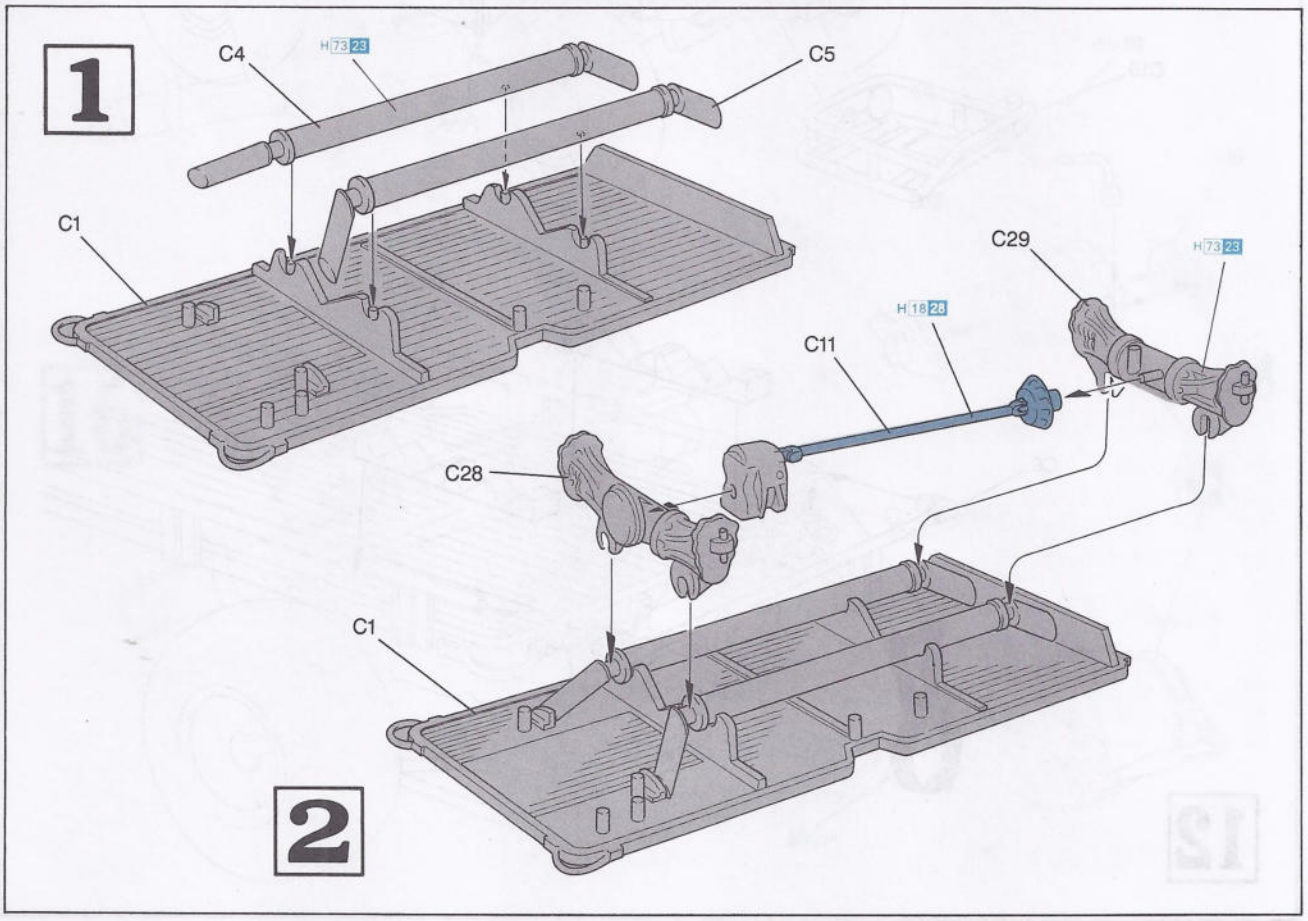

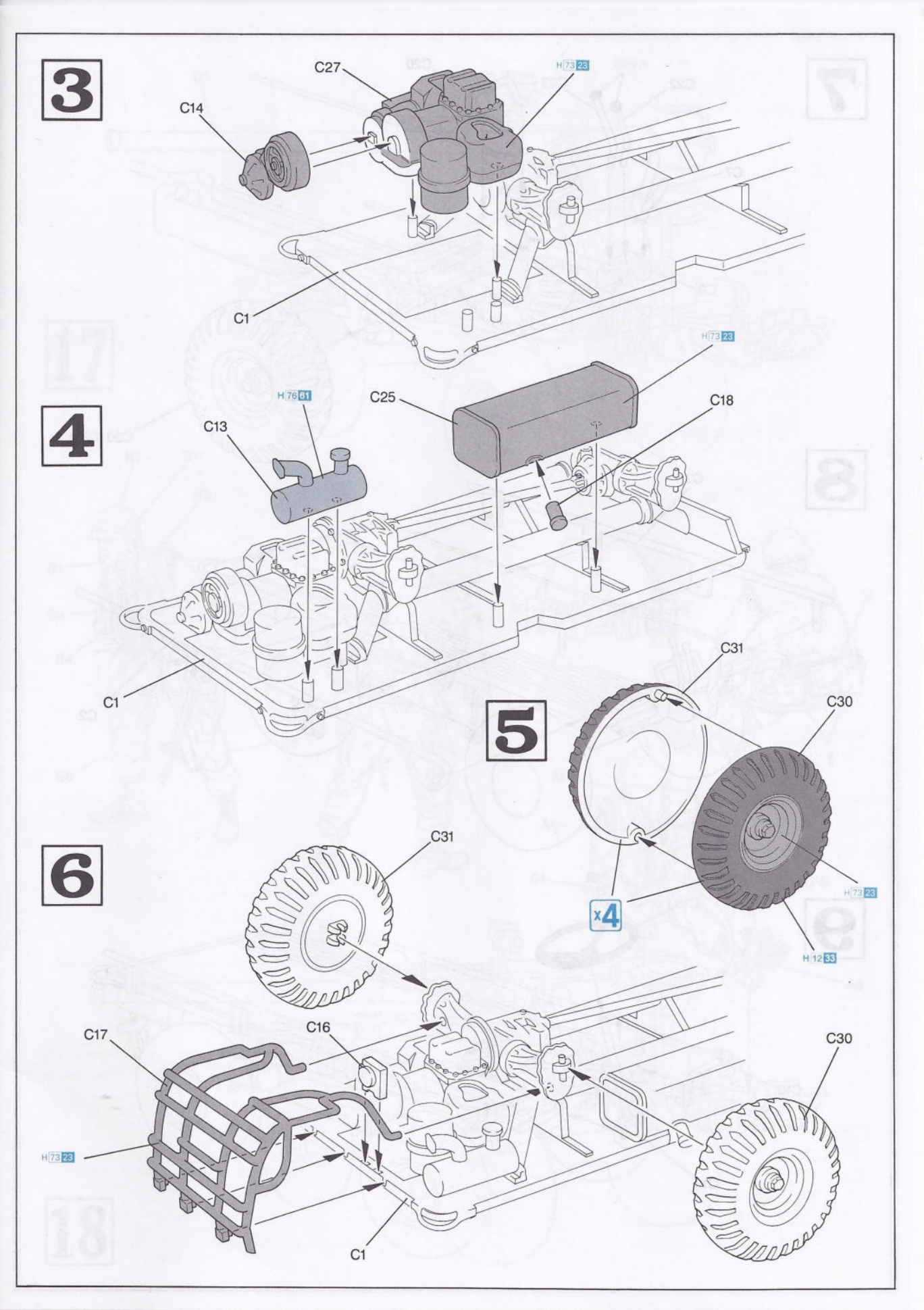
3
C27
H 73 23
C14
C1
4
H 73 23
H 76 81
C25
C18
C13
C1
5
C31
C30
x4
H 73 23
H 12 33
6
C31
C17
C16
C30
H 73 23
C1

7

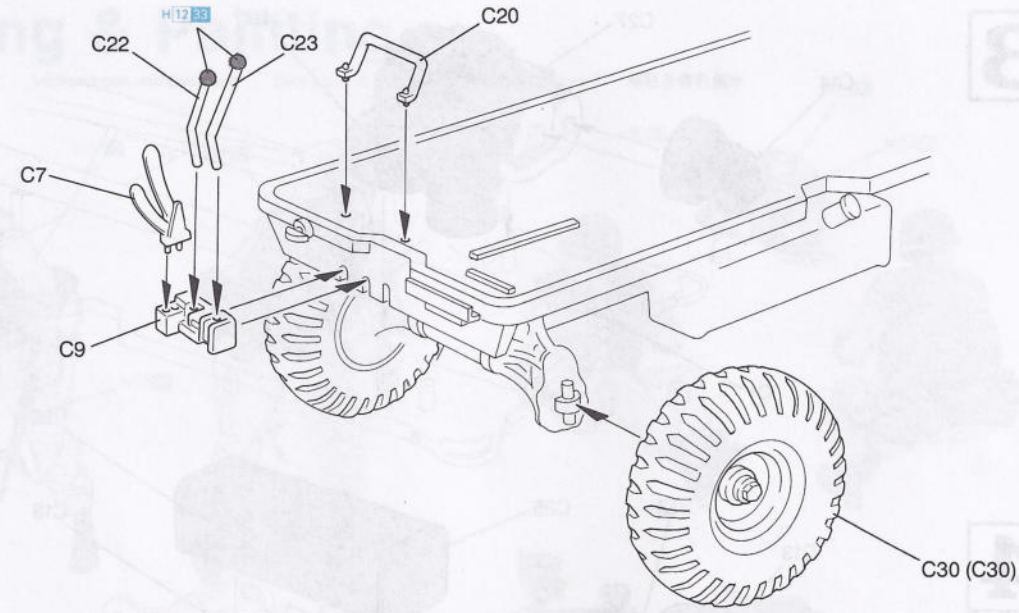

8

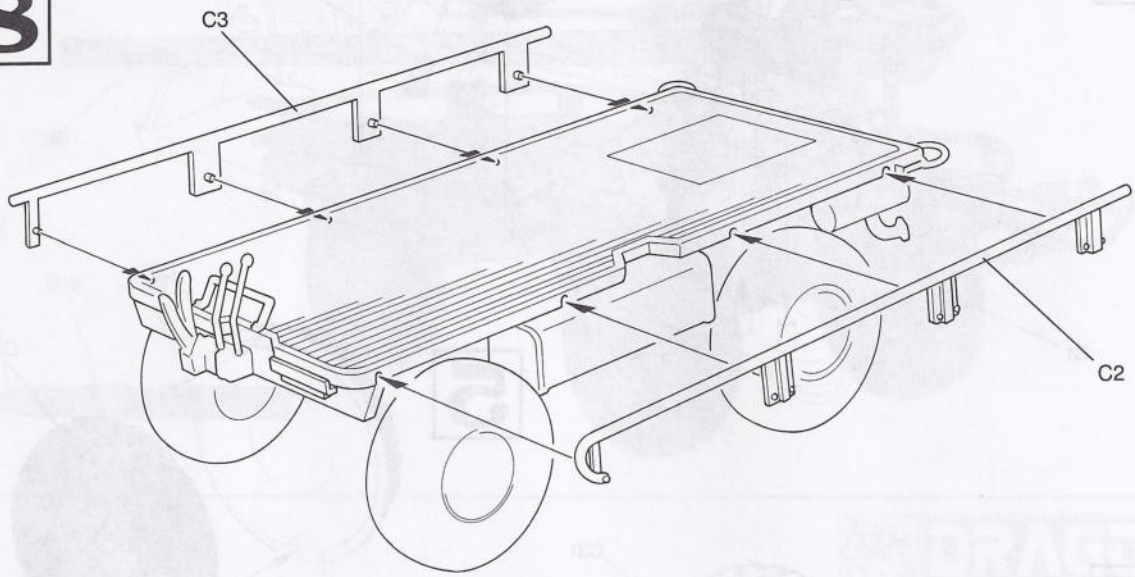

9

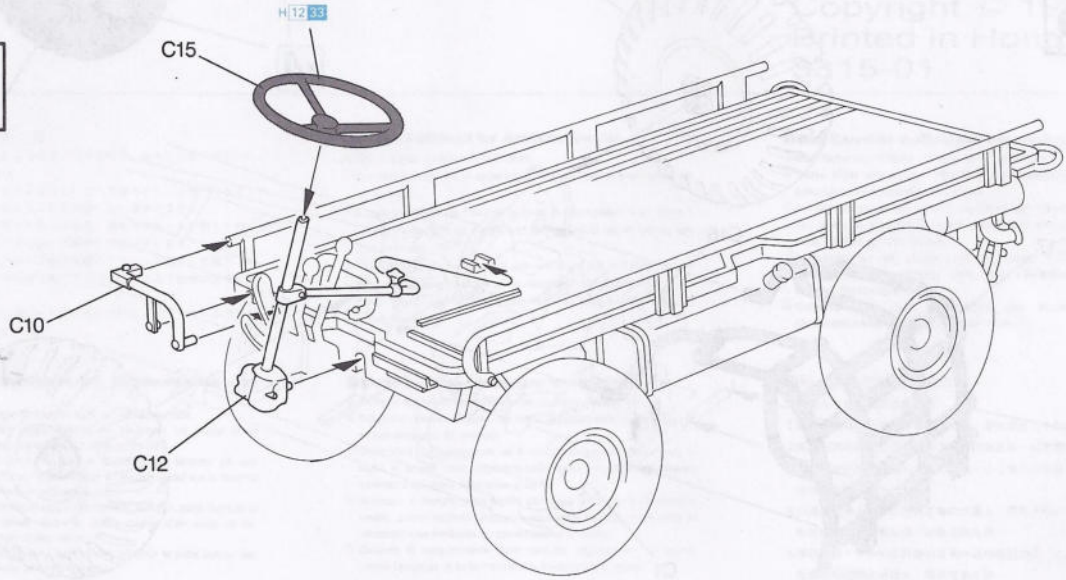

10

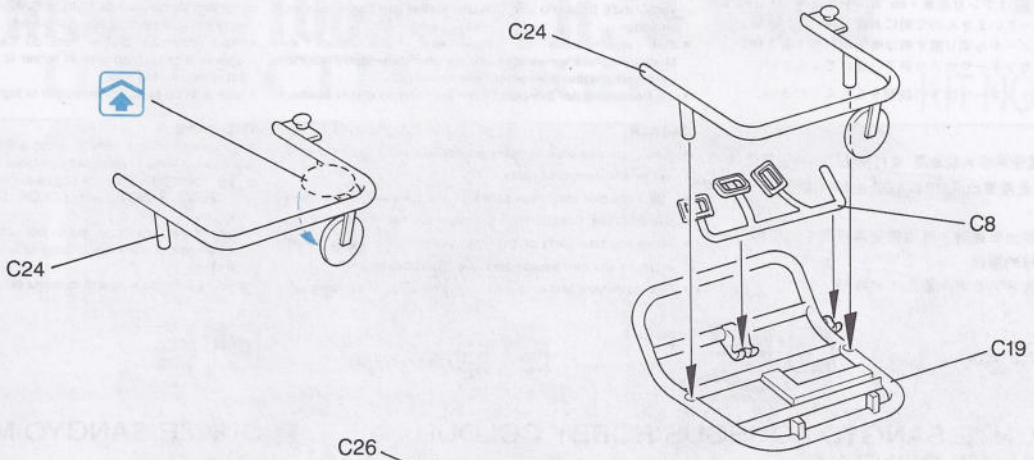

11

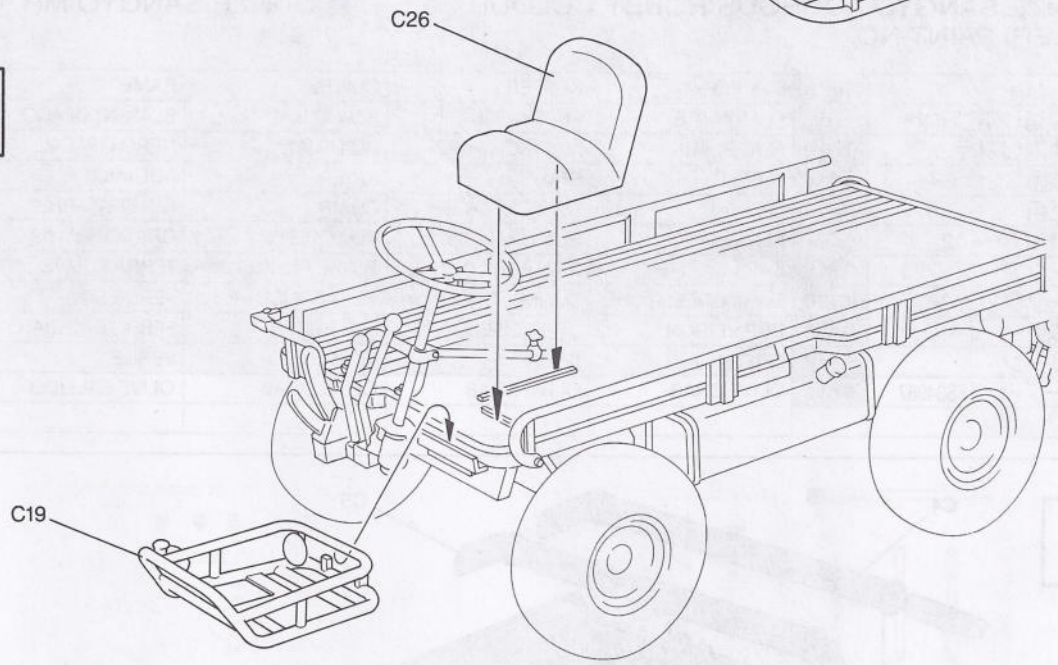

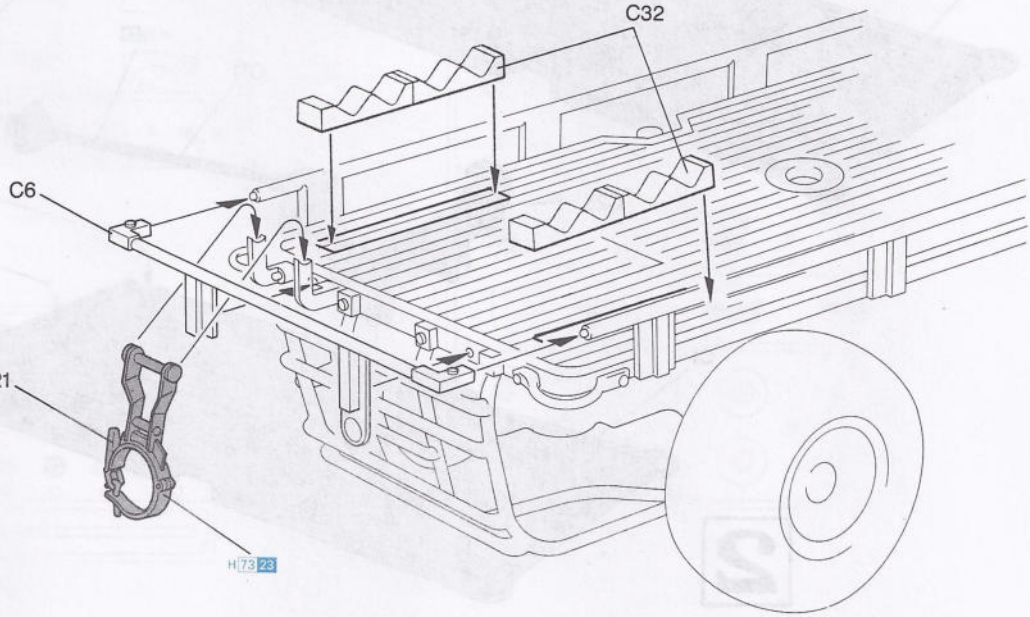

12

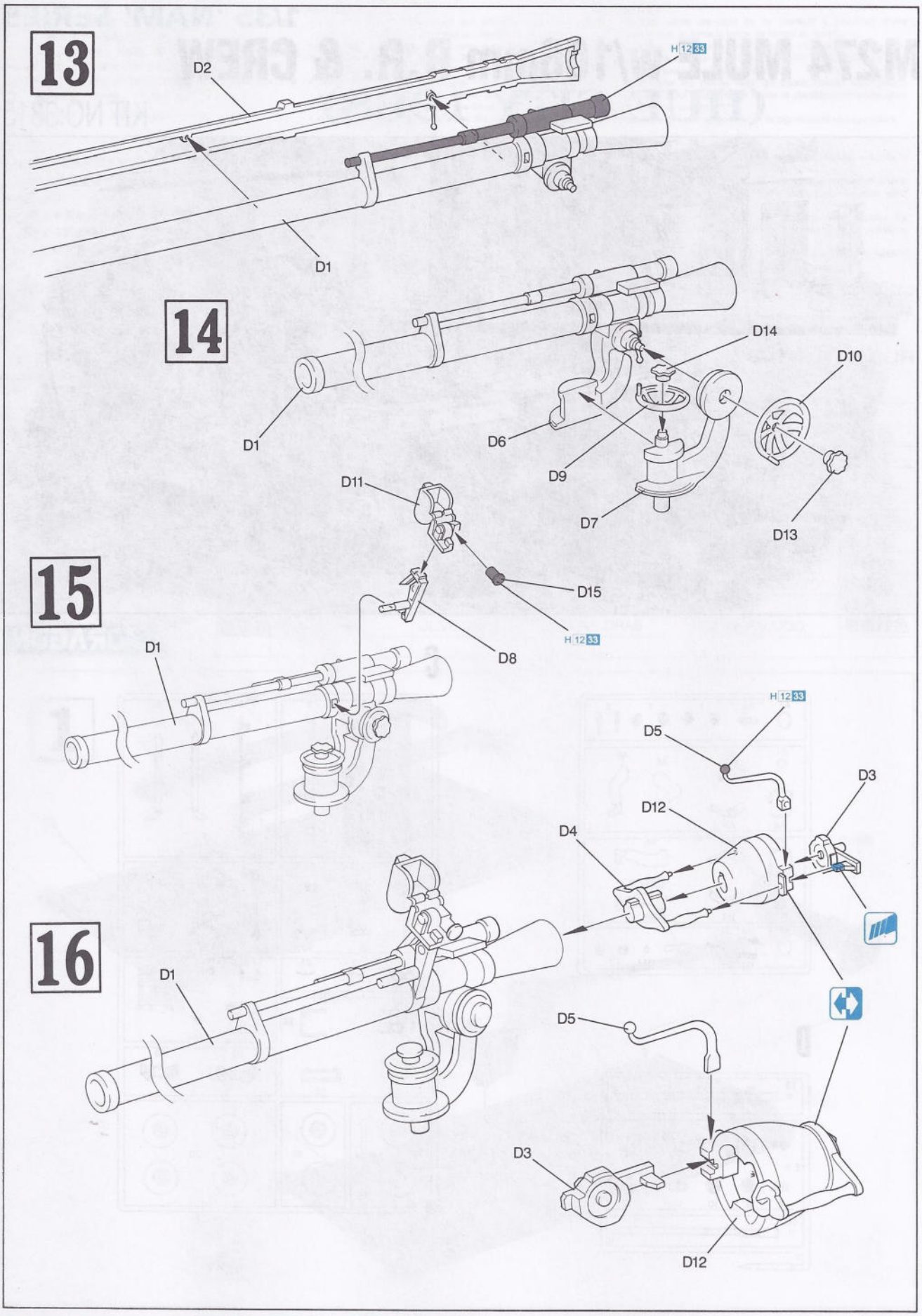
13
D2
H 12 33
D1
14
D14
D10
D1
D6
D9
D7
D13
D11
D15
H 12 33
D8
15
D1
H 12 33
D5
D3
D12
D4
16
D1
D5
D3
D12

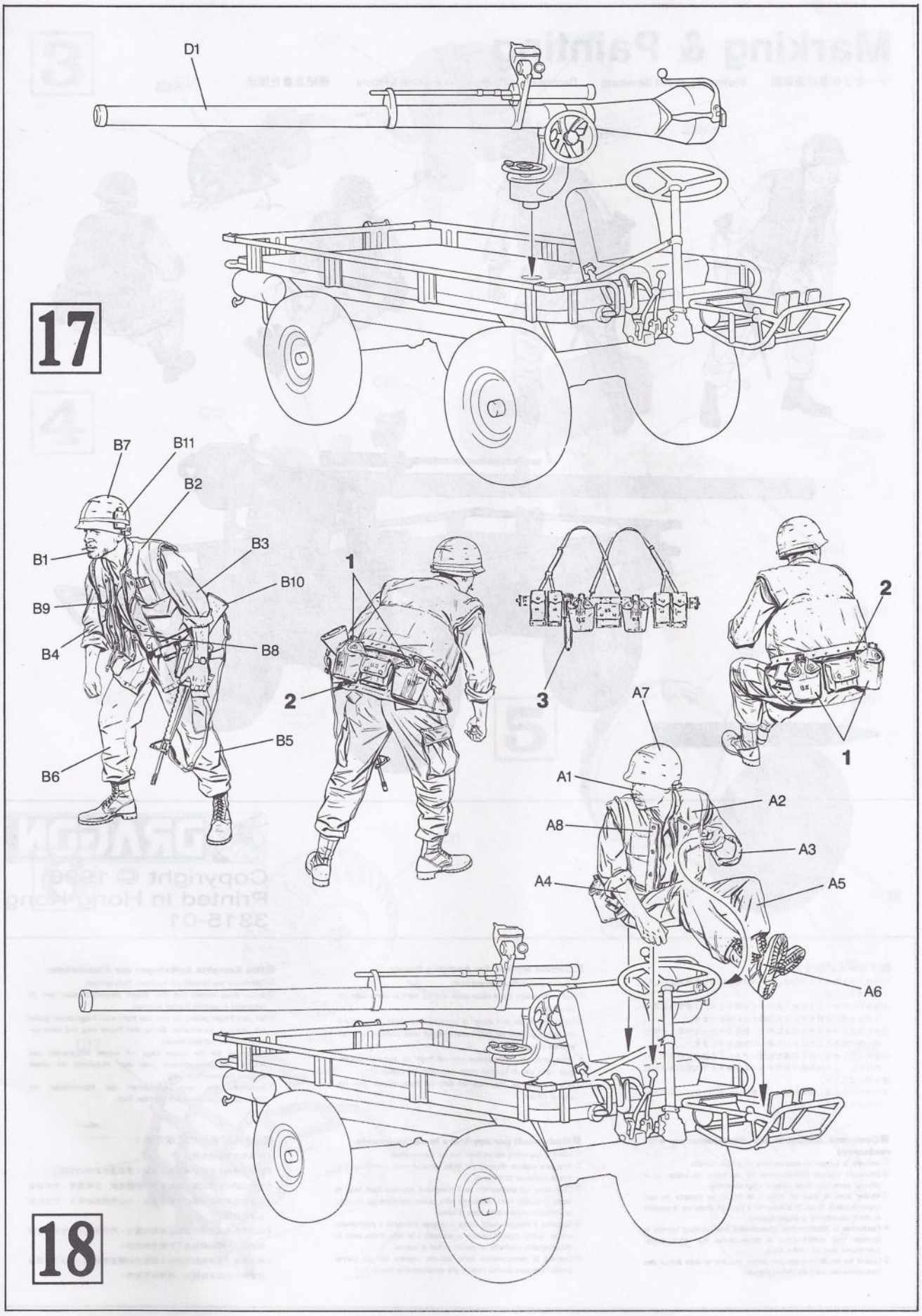
D1
17
B7
B11
B2
B1
B3
B10
B9
B4
B8
B5
B6
1
2
3
2
1
A7
A1
A2
A8
A3
A4
A5
A6
18

Marking & Painting

マーキソグ及び塗装図　Markierungen und Bemalung　Decoration et Peinture　Marchio & Pittura　標貼及着色指示

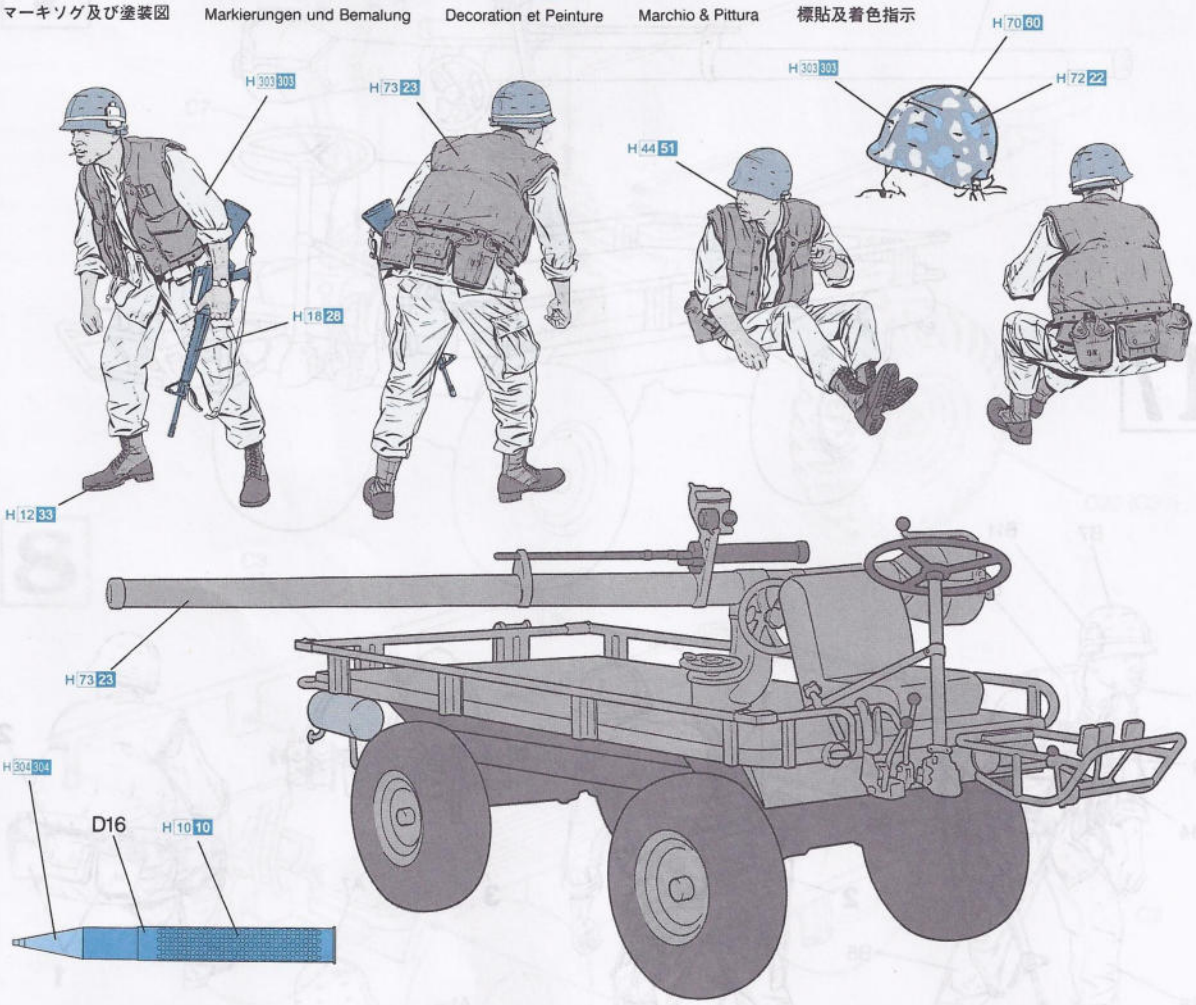

DRAGON®
Copyright © 1996
Printed in Hong Kong
3315-01

■デカールの貼り方

①デカールを貼るところのほこりや汚れを、ぬらした布できれいにふきとってください。
②貼りたいデカールを台紙ごとハサミで切りとり、1枚づつ水またはぬるま湯に台紙を下にして20秒くらい浮かべます。
③水から出したらタオルの上にのせ、指先でデカールが動くか確かめた後、貼るところにおいて静かに台紙をずします。
④指先に少し水をつけて正確な位置にデカールを動かした後で、やわらかく、よく水を吸う布でデカールを押さえて内側の水分や気泡を押し出します。
⑤デカールが完全に乾いたら少し水をつけた布で、デカールのまわりのノリをふきとります。

■Correct Method for Applying Decals

① Clean model surface with wet cloth.
② Cut each design out of decal sheet and dip them in warm water for 20 seconds.
③ Check with finger tip if design is loose on base paper. If so, place it on proper position on model and slide off base paper leaving design on model.
④ Move design to exact position with wet finger tip, and push out excess water and air bubbles under decal with soft cotton cloth.
⑤ When decals get dry, wipe off with wet cloth excess glue left around decals.

■Das Korrekte Aufbringen der Abziehblider

① Oberfläche des Modells mit feuchtem Tuch reinigen.
② Jedes Motiv einzeln aus dem Bogen herausschneiden und 20 Sekunden in warmes Wasser tauchen.
③ Mit dem Finger prüfen, ob sich das Motiv vom Trägerpapier gelöst hat. Wenn ja, so schieben Sie es vom Papier weg und seine genaue Position auf dem Modell.
④ Korrigieren Sie die exakte Lage mit nasser Fingerspitze und drücken Sie Wasserblasen unter dem Abziehbild mit einem weichen Baumwolltuch weg.
⑤ Entfermen Sie beim Antrocknen der Abziehbilder die Klebemittelränder mit einem feuchten Tuch.

■Comment appliquer les dècalcomanies correctement

① Nettoyer la surface du modéle avec un chiffon humide.
② Dècouper chaque dècalcomanie de sa fenille de papier et la plonger dans l'eau tiède pendant vingt secondes.
③ Vérifier avec le bout du doigt s le dessin se détache de son papier-support. Si oui, le positionner à l'endroit choisi sur le modéte et retirer doucement le papier-support.
④ Positionner la dècalcomanie correctement avec un doigt humide et éponger tout restant d'eau et toutes bulles d'air sous la dècalcomanie avec un chiffon doux.
⑤ Quand les decalcomanies sont séche, ditacher le colle autour des decalcomanies avec un chiffon humide.

■Modo esatt per applicare le decalcomanie

① Pulire la superficie del modello con un panno umido.
② Ritagliare ciascun disegno dal foglio decalcomanie e immergerli in acqua calda per 20 secondi,
③ Controllare col polpastrello se il disegno é allentato sulla base di carta. In questo caso, applicarlo nella esatta posizione sul modello facendolo scivolare dalla base di carta.
④ Spostare il disegno nella esatta posizione mediante il polpastrello umido, quindi togliere l'acqua in eccesso e le bolle d'aria sotto la decalcomania mediante un panno soffice di cotone.
⑤ Quando la decalcomanie sono asciutte, togliere con un panno umido l'eccesso di colla intorno alla decalcomania stessa.

■貼上水印標貼的正確方法：

①用濕布抹乾淨模型表面。
②按照各標貼的形狀從標貼紙上切出，浸到溫水之中約20秒。
③用指尖試行觸摸以確定標貼是否已脫離底紙，如果屬實，則把標貼連底紙放到模型表面的適當位置上，小心地將底紙移去，把標貼留在模型表面。
④以濕水的指尖把標貼移到正確的位置上，再用柔軟的棉質布料把標貼輕壓，以擠出標貼底下的氣泡和水份。
⑤標貼乾後，用濕布輕拭標貼及其附近的模型表面，以洗去可能殘留在標貼附近的多餘膠水，確保效果完美。