# Willy's Jeep

03015 - 0389

© 1996 BY REVELL AG.

PRINTED IN GERMANY

DEUTSCH: **ACHTUNG:** Vor dem Zusammensetzen die Bauanleitung gut durchlesen. Jedes Teil ist numeriert. Reihenfolge der Montageschritte beachten. Benötigte Werkzeuge: Messer und Feile zum Entfernen und Entgraten der Teile, Gummiband, Klebeband und Wäschklammern zum Zusammenhalten der geklebten Einzelteile. Plasitkteile in einer milden Waschmittellösung reiningen und an der Luft trocknen, damit der Farbenanstrich und die Abziehbilder besser haften. Vor dem Ankleben prüfen, ob die Teile passen; Klebstoff sparsam auftragen. Chrom und Farbe an den Klebeflächen entfernen. Kleine Teile anstreichen, bevor sie vom Rahmen entfernt werden. Farben gut trocknen lassen, erst dann den Zusammenbau fortsetzen. Jedes Abziehbild- motiv einzeln ausschneiden und ca. 20 Sekunden in warmes Wasser tauchen. Das Motiv an der bezeichneten Stelle vom Papier abschieben und mit Löschpapier andrücken.

ENGLISH: **ATTENTION:** Carrefully read instruction sheet before assembling. Each part is numbered. Consider succession of assembly steps. Required tools: knife and file to remove and trim parts; rubber band, adhesive tape and clothes pegs to hold parts after cementing. Wash plastic in mild detergent solution, rinse and let air dry for better paint and decal adhesion. Scrape chrome and paint at area to be glued: Paint small parts on runner before removing. Allow paint to dry thoroughly before continuing assembly. Cut out each decal one by one and dip it in warm water for approx. 20 secs.; slide decal from the paper at the marked position and dap with blotting-paper.

FRANÇAIS: **ATTENTION:** lire soigneusement la fiche d'instructions avant d'assembler. Chaque pièce est numérotée. Suivre la succession des étapes de montage. Outils nécessaires: couteau et lime pour détacher et ébarber les pièces, élastiques, papier adhésif et pinces à linge pour maintenir ensemble les pièces après collage. Laver le plastique dans une solution détergente légère, rincer et laisser sécher à l'air libre pour une meilleure adhérence de la peinture et des décals. Ajuster les pièces ensemble avant de coller. Employer la colle Revell pour plastique ex- clusivement. Utiliser très peu de colle à chaque fois. Gratter le chrome ou la peinture sur les sur- faces à coller. Peindre les petites pièces sur le support avant de les détacher. Laisser la peinture sécher totalement avant de continuer l'assemblage. Découper chaque décal séparément et le plonger dans l'eau chaude environ 20 secondes. Faire glisser le décal du papier à l'endroit du décor et tamponner avec du papier buvard.

NEDERLANDS: **OPGELET:** alvorens te beginnen met het in elkaar zetten, eerst de handleiding goed doorlezen. Elk onderdeel is genummerd. Aandacht besteden aan de volgorde van montage. Het benodigde gereedschap: mesje en vijl voor het verwijderen en het afbramen van de onder- delen, elastiek, plakband en wasknijpers gebruiken voor het bij elkaar houden van de gelijmde onderdelen. De plastic onderdelen met een zacht wasmiddel schoonmaken en laten drogen zodat de verf en de tranfers beter hechten. Alvorens te lijmen, eerst vaststellen of de onderdelen passen; de lijm zuinig opbrengen. Chroom en verf van de op elkaar te lijmen delen verwijderen. Kleine onderdelen verven vóór deze van het gietraam verwijderd worden. De verf goed laten drogen en eerst dan verder gaan met de bouw. Elk transfer apart uitknippen en ca. 20 sekonden in lauw/warm water leggen. Het transfer op de juiste plaats van het papier schuiven op het model en met vloeipapier aandrukken.

SVENSKA: **VIKTIGT:** Läs noggrant igenom instruktionerna innan du börjar bygga. Varje del är numrerad. Tänk igenom ordningsföljden för de olika momenten. Följande verktyk krävs: kniv och fil för att ta loss och putsa detaljerna, gummiband, tejp och klädnypor för att hälfa detaljerna på plats medan limmet torkar. Tvätta alla plastdetaljerna i mild tvallösning, skölj och lat lufttorka för att få färg och dekalere att fästa bättre. Provpassa alltid detaljerna innan du limmar. Använd endast Revells plastlim. Använd sparsamt med lim. Skrapa bort krom och färg från den yta som ska limmas: måla smådetaljerna innan du skär loss dem. Låt all färg torka ordentligt innan du fortsätter byggandet. Skär ut varje dekal för sig och blöt den i ljummet vatten i ungefär 20 sekunder, och låt dekalen glida av papperet och ner på det markerade läget: sug sedan försiktigt upp det mesta vattnet med läskpapper eller en tygtrasa.

ITALIANO: **ATTENZIONE:** Leggere attentamente le istruzioni prima dell'assemblaggio. Ogni pezzo è numerato. Tener presente la successione delle fasi di assemblaggio. Attrezzi necessari: coltel- lo e lima per rimuovere e rifinire le parti elastico nastro adesivo e spilli per tenere le parti dopo averle incollate. Lavare la plastica con un detergente delicato, sciacquare e lasciar asciugare al- l'aria per una migliore adesione della vernice e delle 'decal'. Accoppiare le parti da incollare. Usare solamente 'Revell plastic cement'. Usare poco collante. Grattare la cromatura e la vernice nei punti da incollare. Dipingere i piccoli accessori sul supporto prima di rimuoverli. Far seccare bene la vernice prima di continuare nell'assemblaggio. Ritagliare una per una le 'decal' ed im- mergerle in acqua tiepida per circa 20 secondi. Applicare ogni 'decal' nella posizione segnata e tamponare con della carta assorbente.

ESPANIOL: **ATENCIÓN:** cuidadosamente lean la hoja de instrucciones antes del montaje. Cada pieza es numerada, consideren la sucesion de las operaciones de montaje. Herramientas reque- ridas: cuchilla y lima para quitar y desbarbar las piezas, banda de caucho, cinta adhesiva y pin- zas para sujetar las piezas, despues de engomarlas. Lavar el plastico en solucion detergente suave, aclarar y dejar que se seque al aire para una mejor adhesion de la pintura y la calcomania. Adaptar las piezas bien juntas antes de encolar. Solamente utilizar pegamento plastico Revell. Utilizar el pegamento cautelosamente y sin exceso. Raspar el cromado y la pintura en la zona que ha de ser en colada: Pintar las piezas pequenas giratorias antes de sacarlas. Dejar que la pintura se seque totalmente antes de continuar el montaje. Cortar cada calcomania una por una y su- mergirla en agua caliente durante aproximadamente 20 segundos. Deslizar la calcomania del papel en la posición marcada y golpearla suavemente con el papel secante.

Kleben
Glue
A coller
Lijmen
Limmas
Incollare
Engomar

Nicht kleben
Don't glue
À ne pas coller
Niet tijmen
Timmas ej
Non incollare
No engomar

Anzahl der Arbeitsgänge
Number of working steps
Nombre d'étapes de travail
Het aantal der bouwhandelingen
Antal arbetsmoment
Numero di passaggi
Numero de operaciones de trabajo

Wahlweise
Optional
Facultatif
Ter keuze
Valfritt
Facoltativo
Opcional

Abziehbild in Wasser einweichen und anbringen
Soak and apply decals
Mouiller et appliquer les décals
Transfer in water even laten weken en opbrengen
Blöt och fäst dekalerna
Immergere in acqua ed applicare decal
Remojar y aplicar las calcomanias

Abbildung zusammengebauter Teile
Shown assembled
Vu assemblé
Afbeelding van een gebouwd onderdeel
Visas hopsatt
Figura assemblata
Presentado montado

Klarsichtteile
Clear parts
Pièces transparentes
Transparente onderdelen
Genomskinliga detaljer
Parte trasparente
Limpiar las piezas

| A | B | C | D | E | F | G |
|---|---|---|---|---|---|---|
| OLIVE GREY<br>**OLIVGRAU 66**<br>GRIS OLIVE<br>OLIJFRIJS<br>OLIVGRÅ<br>VERDE OLIVA | BLACK<br>**SCHWARZ 302**<br>NOIR<br>ZWART<br>SVART<br>NERO | SILVER<br>**SILBER 90**<br>ARGENT<br>ZILVER<br>SILVER<br>ARGENTO | ANTHRAZITE<br>**ANTHRAZIT 9**<br>ANTHRACITE<br>ANTHRACIET<br>ANTRACIT<br>ANTRACITE | FIERY RED<br>**FEUERROT 31**<br>ROUGE VERMILLON<br>VUURROOD<br>ELDRÖD<br>ROSSO ACCESO | RUST<br>**ROST 83**<br>ROUILLE<br>ROEST<br>ROST<br>COLOR RUGGINE | METALLIC GREY<br>**EISENFARBIG 91**<br>GRIS METALLIQUE<br>IJZERKLEUR<br>JARNGRÅ<br>FERRO |

| H | | | I | | |
|---|---|---|---|---|---|
| 80 % | | 20 % | 80 % | | 20 % |
| METALLIC GREY<br>**EISENFARBIG 91**<br>GRIS METALLIQUE<br>IJZERKLEUR<br>JARNGRÅ<br>FERRO | + | BLACK<br>**SCHWARZ 302**<br>NOIR<br>ZWART<br>SVART<br>NERO | OLIVE GREY<br>**OLIVGRAU 66**<br>GRIS OLIVE<br>OLIJFRIJS<br>OLIVGRÅ<br>VERDE OLIVA | + | MATT WHITE<br>**MATT WEISS 5**<br>BLANC MAT<br>MAT WIT<br>MATT VIT<br>BIANCO SMORTO |

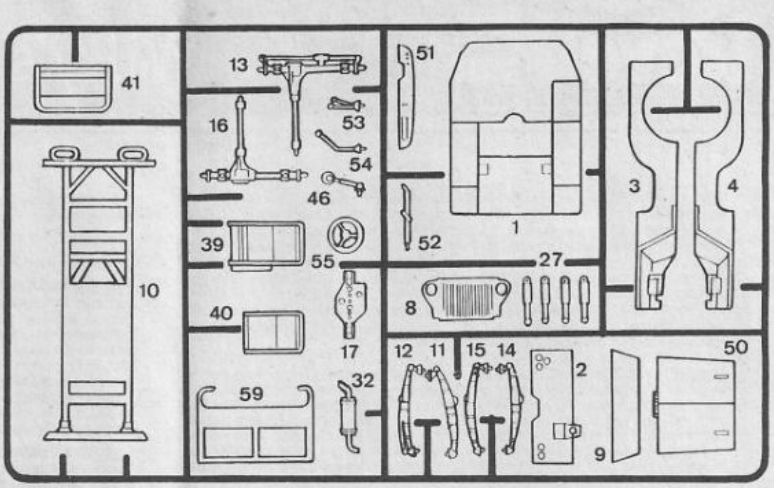
41
13
51
16
53
54
46
1
3
4
52
39
55
27
10
8
40
17
12
11
15
14
2
50
59
32
9

U.S.A
20487688-S
U.S.A
20487688-S
U.S.A
20479294
U.S.A
20479294
20680275-S
S-20680275
2034728-S
S-2034728
03015-0240
Willy's Jeep Reconnaissance

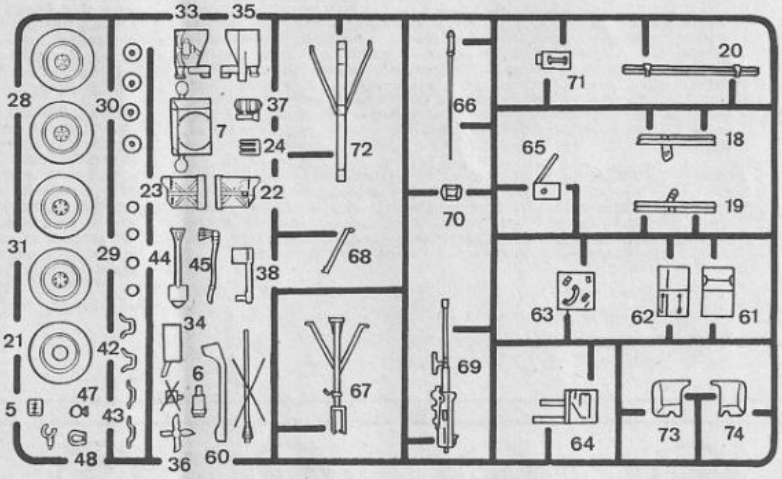
33
35
28
30
37
7
24
72
66
71
20
18
65
23
22
70
19
31
29
44
45
38
68
63
62
61
34
21
42
6
69
67
5
47
43
64
73
74
48
36
60

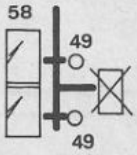
58
49
49

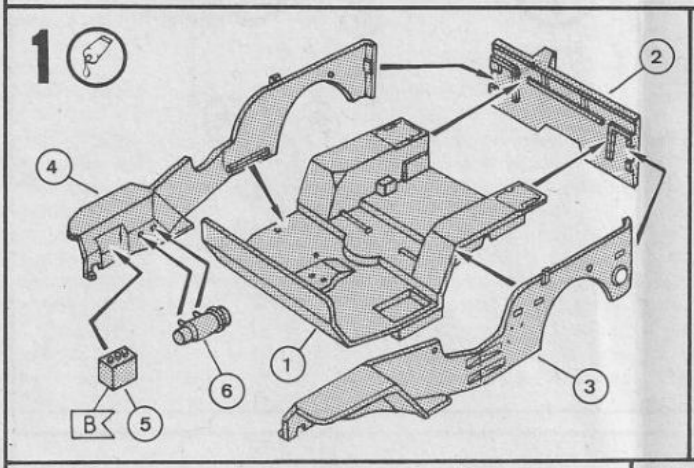
1
2
4
6
1
3
B
5

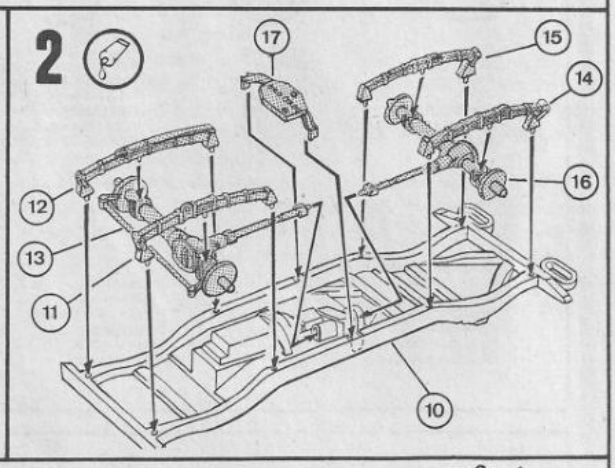
2
17
15
14
16
12
13
11
10

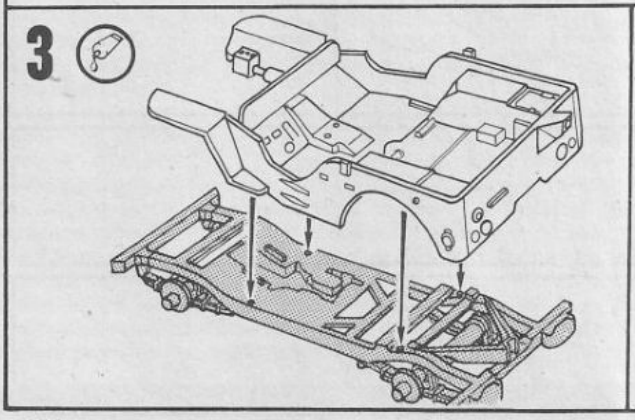
3

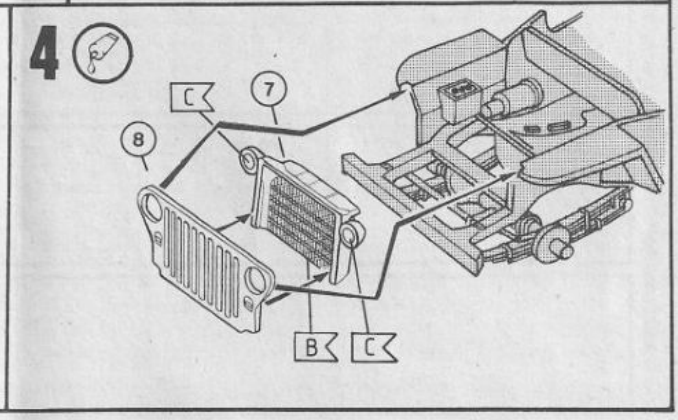
4
C
7
8
B
C

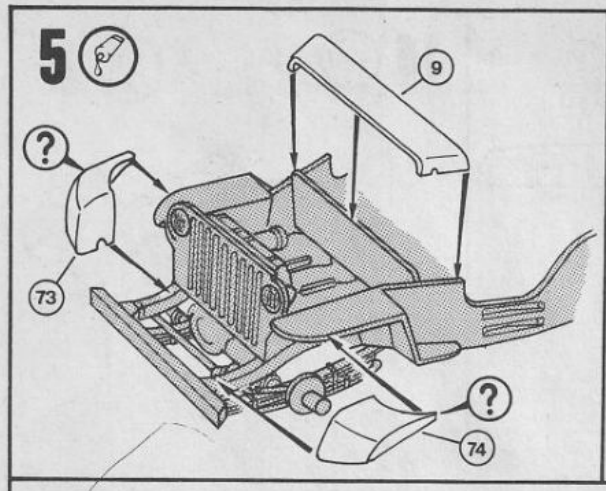


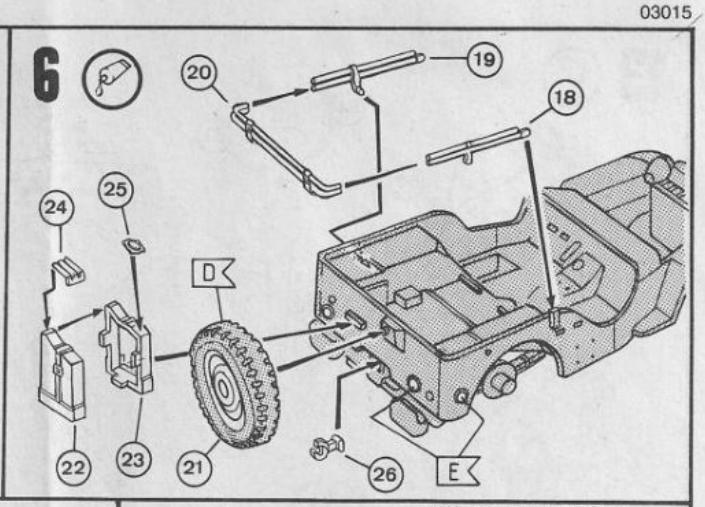


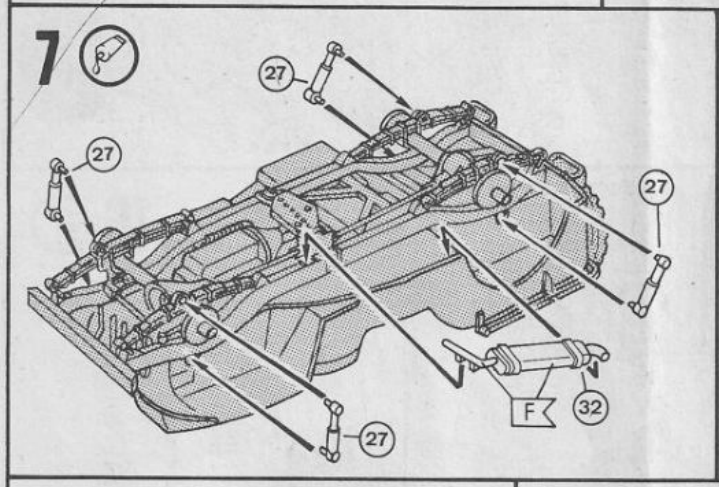


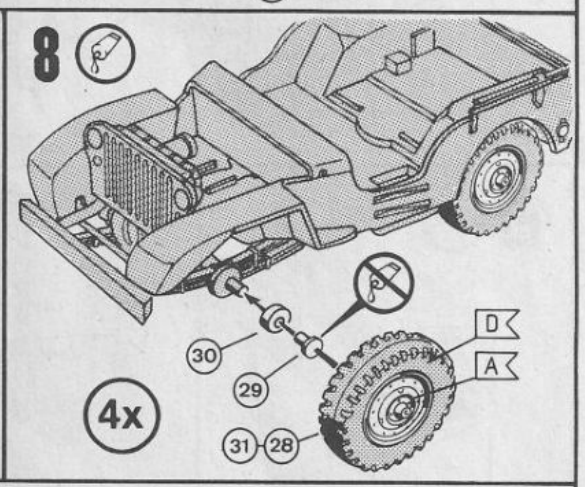


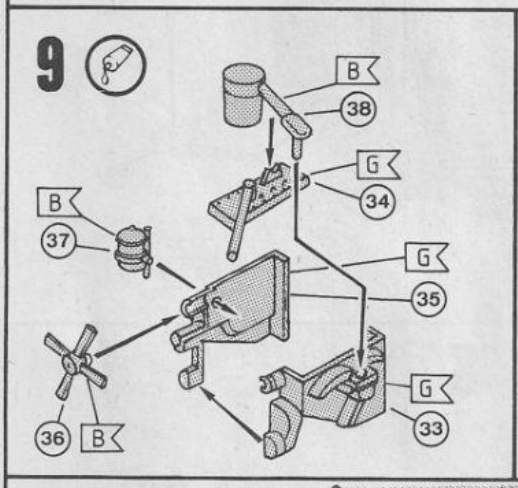


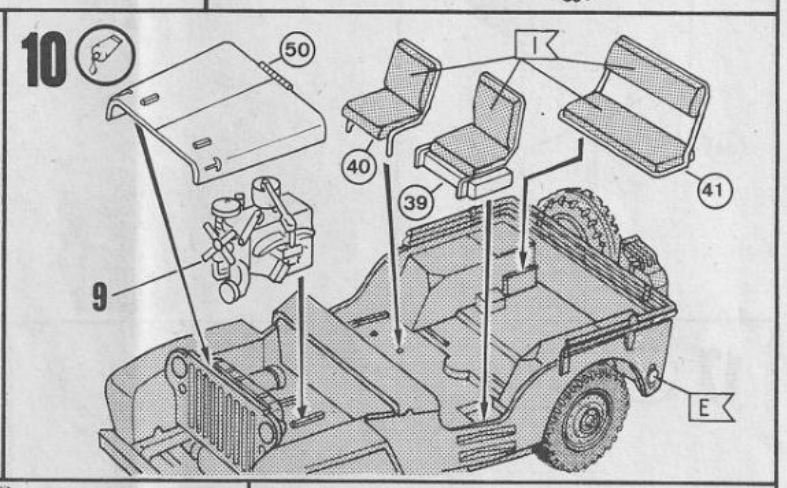


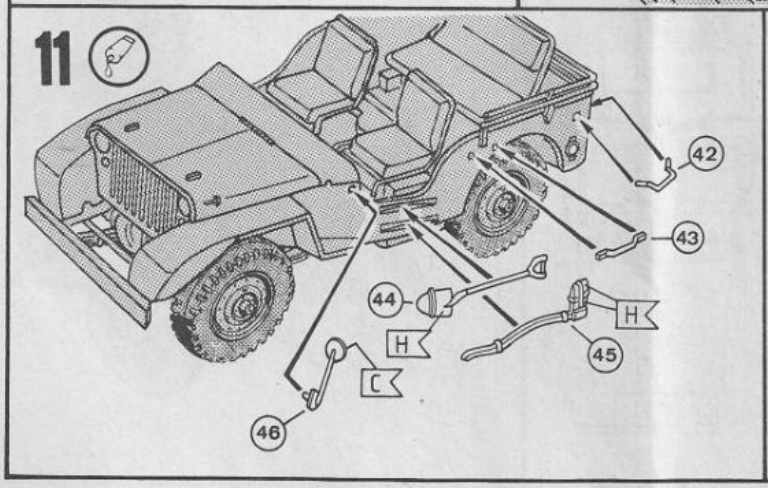


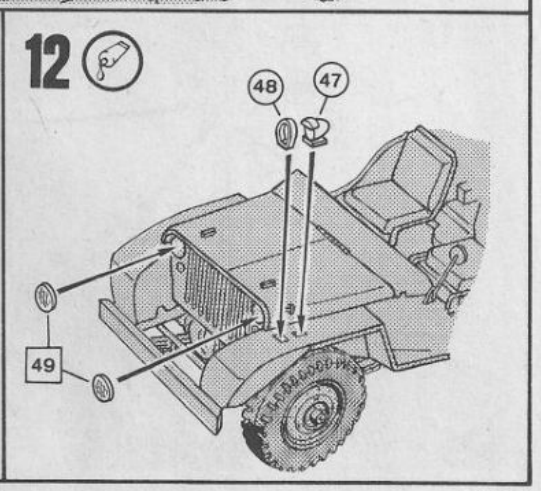


Dieser Bausatz wurde in mehrfachen Qualitäts- und Gewichtskontrollen auf Vollständigkeit überprüft. Reklamationen können nur bearbeitet werden, wenn die Bauanleitung und das aus der Kartonage ausgeschnittene EAN-Strichcode-Feld eingeschickt werden. Einzelteile aus unseren Bausätzen für Umbauten usw. liefern wir mit Rechnung per Nachnahme. Unsere Adresse: Revell AG, Abteilung X, Henschelstr. 20-30, 32257 Bünde.

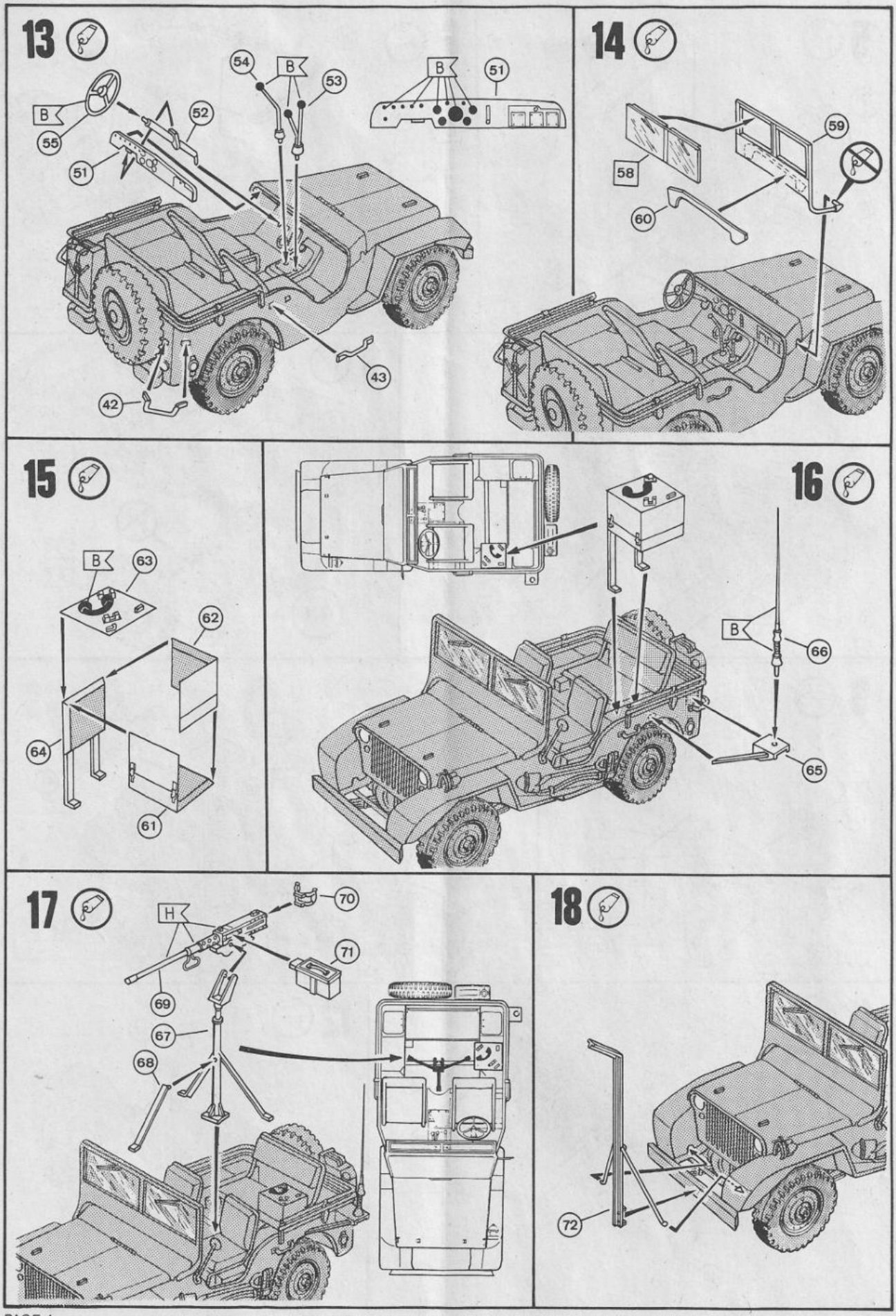




This model kit underwent various quality and weight controls to assure its completeness. Queries can only be processed when the building instructions are sent to Revell together with the EAN-Code of the product which is to be cut out from the packaging. Individual components of our model kits for conversion purposes can be ordered C.O.D. Write to : Revell AG, Department X, Henschelstr. 20-30, D-32257 Bünde.

## 19 ? 82nd Reconnaissance Battalion 2nd Armored Division (Germany 1945)

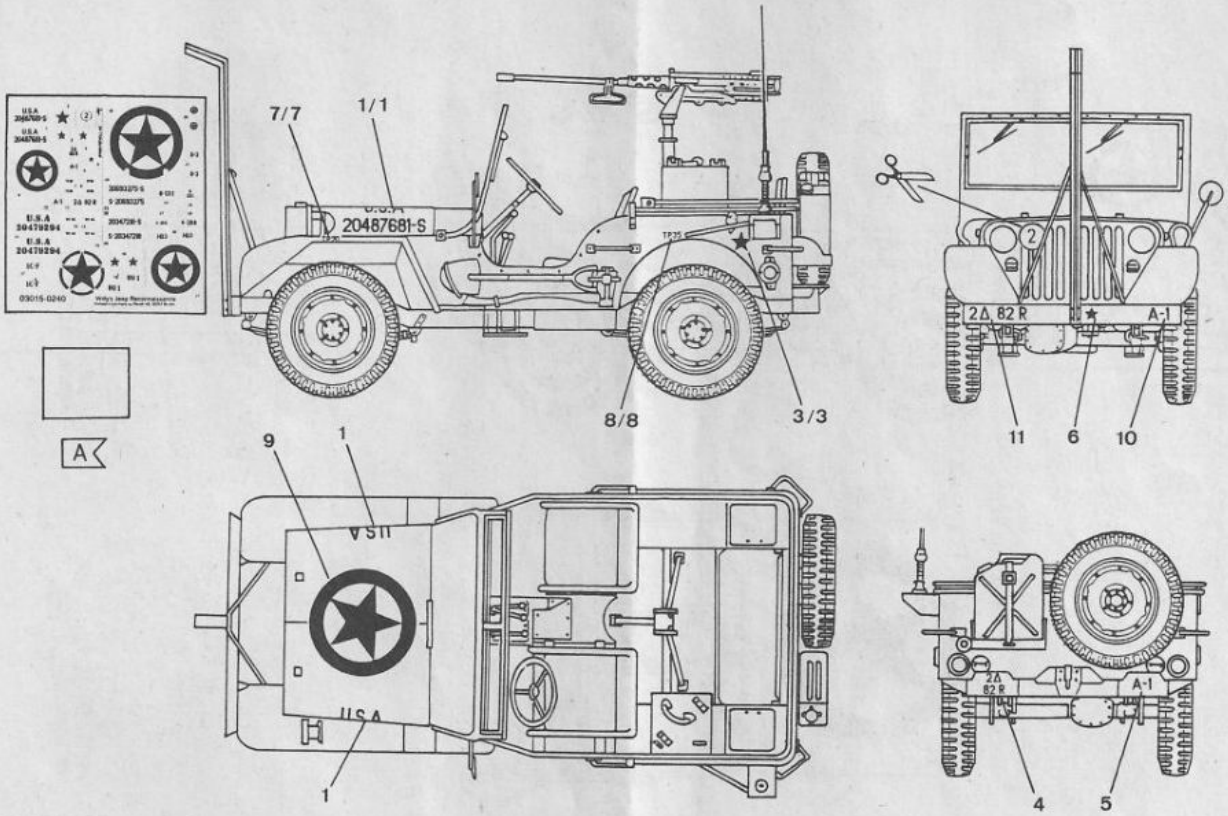


## 20 ? 1st Cavalry Division, 1945

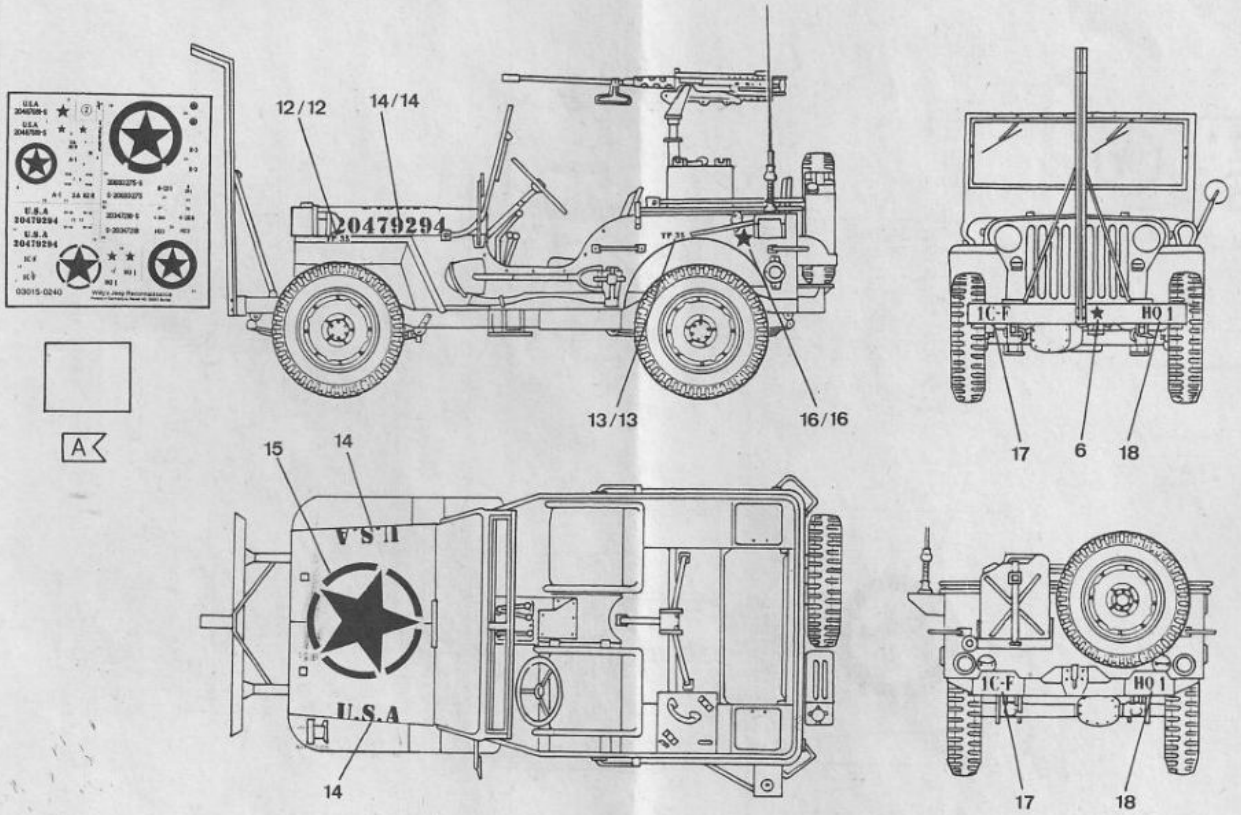


L'intégralité des pièces de ce modèle réduit a été vérifiée au cours de plusieurs contrôles de qualité et de poids. Des réclamations ne peuvent être prises en considération que si le guide de montage ainsi que le code à barres EAN découpé du cartonnage nous soient envoyés. Des pièces détachées de nos modèles réduits pour transformations, etc. sont livrées suivant facture contre remboursement. Notre adresse : Revell AG, département X, Henschelstr. 20-30, D-32257 Bünde.

## 21 ? 121st Infantery Regiment, 8th Infantery Division (Hürtgenwald, Dez. 1944)

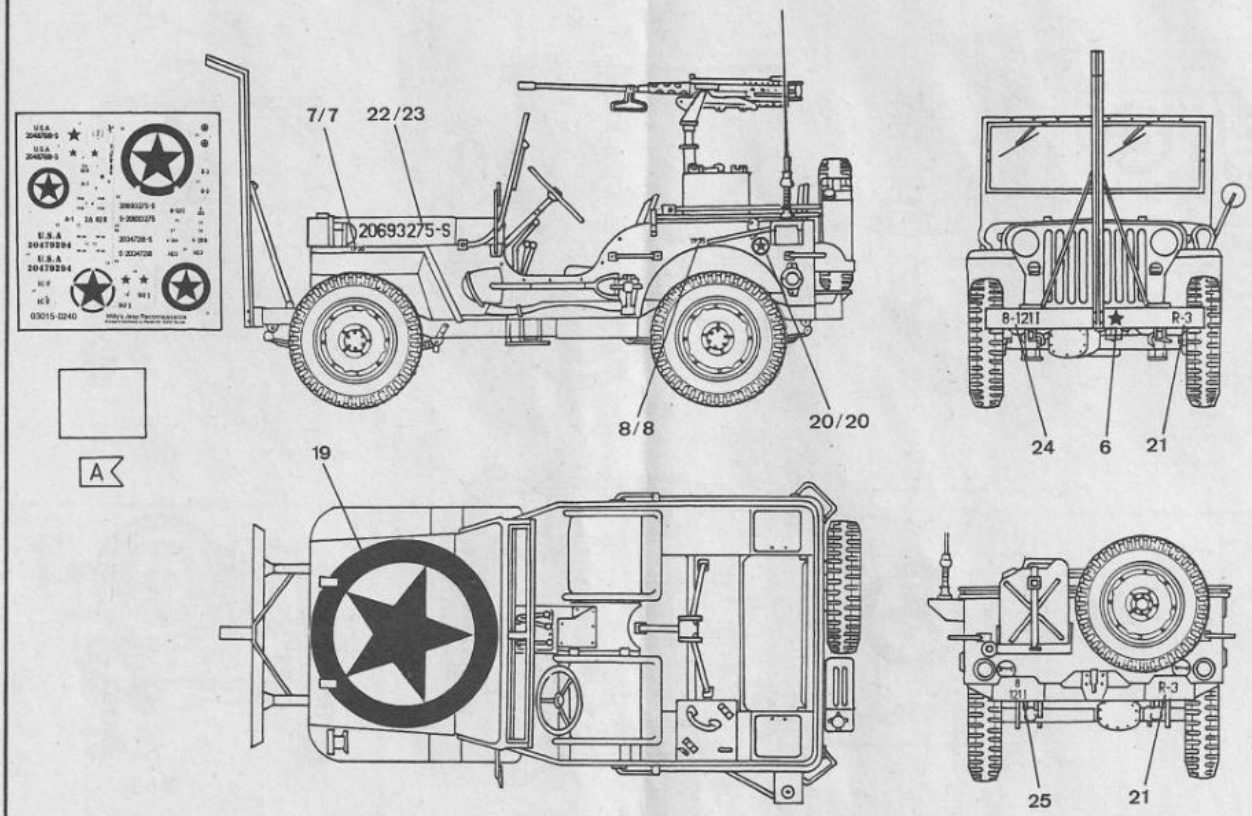


## 22 ? HQ-Troop, 2nd Reconnaissance Squadron, 8th Cavalery, 4th Infantery Division 1945

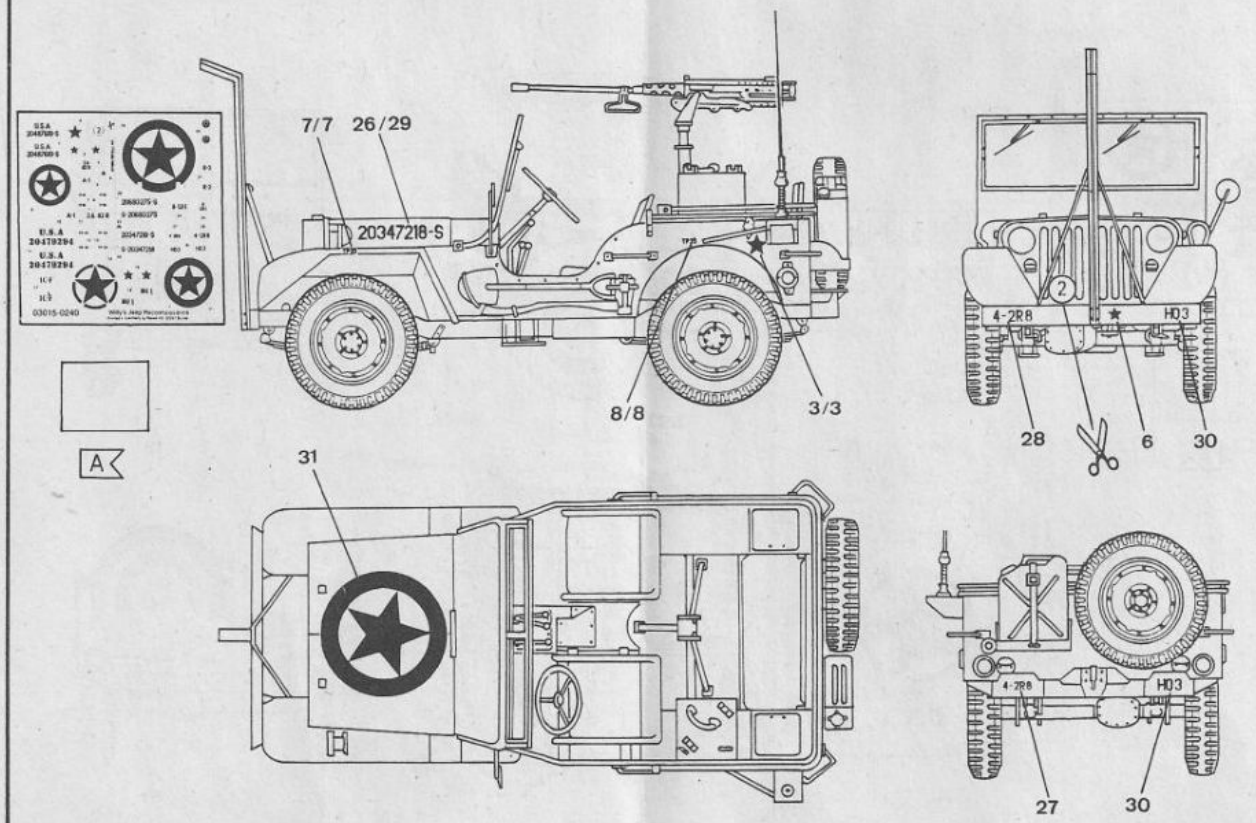




Deze bouwdoos is bij meerdere kwaliteits- en gewichtscontroles op volledigheid gecontroleerd. Klachten kunnen alleen dan in behandeling worden genomen, wanneer de bouwaanwijzing en het uit de kartonnen doos uitgeknipte veld met de EAN barcode worden opgestuurd. Losse onderdelen uit onze bouwdozen voor ombouw en dergelijke leveren wij met factuur onder rembours. Ons adres: Revell AG, Afdeling X, Henschelstr. 20-30, D-32257 Bünde.