ITALERI © MADE IN ITALY **1:35 scale** **No 226**

AMBULANCE DODGE WC-54

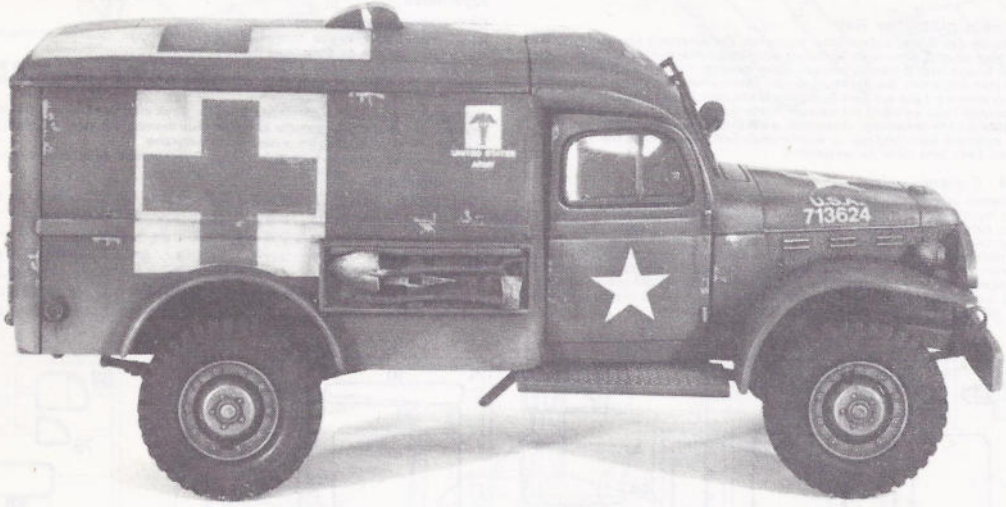

AMBULANZA WC 54 L'unico Dodge praticamente in servizio per vari decenni fu la versione ambulanza WC 54.
Aveva una cabina di acciaio che poteva accogliere 4 feriti su lettighe o 6 soldati seduti.
Grazie al loro interno ben protetto molte di queste vetture vennero usate come radiovetture, (per scopi di guerra psicologica) come anche per operazioni civili, soprattutto dai corpi dei vigili del fuoco.
Il WC 54 fu forse il Dodge della serie 500 kg più ampiamente usato. Venne messo in servizio su quasi tutti i teatri di guerra della Seconda Guerra Mondiale; in Corea, Indocina, nel Medio Oriente e in Africa.

Dati tecnici:
Peso: 2680 kg - Motore: 82 cavalli Dodge - Massima velocità: 88 km all'ora - Raggio d'azione: 350 km - Equipaggio: 2

AMBULANCE WC 54 Le seul Dodge encore en usage pratiquement partout, est la version ambulance WC 54.
Il possède une cabine en acier qui peut contenir 4 soldats blessés sur civières ou 6 assis.
De par leur intérieur treè bien protégé, nombre de ces camions ont été convertis en camions-radio, pour mener des guerres psychologiques et pour des usages civils, notamment pour les pompiers.
Le WC 54 a été probablement le Dodge de la série des 500 kg qui fut le plus largement utilisé. On l'a vu en opération pratiquement sur tous les fronts de la Seconde Guerre Mondiale, et en Corée, en Indochine, au Moyen Orient et en Afrique.

Spécifications techniques:
Poids: 2680 kg - Moteur: Dodge 82 CV - Vitesse maximale: 88 km/h - Autonomie: 350 km - Equipage: 2

AMBULANCE WC 54 El único Dodge todavía en uso en prácticamente todos los lugares, es la versión ambulancia WC 54.
Tenía una caja de acero, que podía alojar cuatro soldados heridos en camillas, o 6 sentados.
Debido a su bien protegido interior, muchos de estos camiones han sido convertidos en camiones de transmisiones, para la guerra psicológica, y también para uso civil, especialmente para los departamentos de bomberos.
El WC 54 fué probablemente el Dodge de la serie 500 kg, que se utilizó más extensivamente, que cualquier otro de su familia. Entró en acción en prácticamente todos los teatros bélicos de la II Guerra Mundial, en Corea, Indochina, Oriente Medio y Africa.

Datos técnicos:
Peso: 2680 kg - Motor: 82 HP Dodge - Velocidad máxima: 88 km/h - Autonomía: 350 km - Tripulación: 2

AMBULANCE WC 54 Den enda praktiskt taget överallt använda räddnings ambulansen är Dodges version WC 54.
Vagnen har en stål-kaross där 4 sårade kan transporteras på bårar. Alternativt kan 6 sittande transporteras.
Tack vare sin välskyddade inredning användes dessa vagnar även ombyggda till radiobilar i den psykologiska krigföringen, även i civil tjänst hos brandväsendet.
Dodge WC 54 i 500 kg serien var under andra världskrigen den med använda vagnen från denna fabrik, den var i tjänst t. ex. i Indokina, Korea, mellersta östern och Afrika.

Tekniska data:
Vikt: 2680 kg - Motor: 82 HK - Max. fart: 88 km - Räckvidd: 350 km - Besättning: 2

AMBULANCE WC 54 The one Dodge still in use practically everywhere is the Ambulance version WC 54.
It had a steel cage that could hold four wounded soldiers on stretchers or 6 sitting.
Because of its well protected interior, many of these trucks have been converted to radio trucks, for psychological warfare and also for civilian use, expecially fire departments.
The WC 54 was probably the Dodge of the 500 kg series more extensively used than any other one of its family. It has seen action in practically every theatre from World War II to Korea, Indochina, Middle East and Africa.

Technical Data:
Weight: 2680 kg - Engine: 82 hp Dodge - Max. Speed: 88 km/h - Cruising range: 350 km - Crew: 2

AMBULANCE WC 54 Der einzige, praktisch noch überall im Einsatz stehende Dodge ist die Rettungsfahrzeug-Version WC 54.
Er hatte einen "Stahlkäfig", der 4 Verwundete auf Bahren befördern konnte, oder 6 sitzende Verwundete.
Wegen ihres gutgeschützten Innern wurden viele dieser Fahrzeuge als Funkwagen, für psychologische Kriegsführung und für Zivileinsätze, vor allem bei Feuerwehren verwendet.
Der WC 54 war vielleicht der Dodge der 500 kg Serie, der mehr verwendet wurde als jeder andere der gleichen Familie. Er war im Einsatz in praktisch jedem Kriegsschauplatz des 2. Weltkrieges, in Korea, Indo-China, dem Nahen Osten und in Afrika.

Technische Daten:
Gewicht: 2680 kg - Motor: 82 PS Dodge - Höchstgeschwindigkeit: 88 km/h - Aktionsradius: 350 km - Mannschaft: 2

AMBULANCE WC-54 De enige Dodge die bijna overal nog gebruikt wordt is de ambulance, type WC-54. Deze wagen heeft een stalen carrosserie die plaats biedt aan vier gewonden op draagbaren of zes zittende.
Door z'n goed beschermde interieur zijn veel van deze wagens omgebouwd tot radiowagen; ook voor civiele doeleinden werden ze gebruikt, speciaal bij brandweerkorpsen. De WC-54 is waarschijnlijk de meest gebruikte Dodge van de ½-ton serie. Hij is aan practisch alle fronten van de tweede wereldoorlog gebruikt, evenals in Korea, Indo-China, het Midden Oosten en Afrika.

Technische gegevens:
Gewicht: 2680 kg - Motor: 82 pk. Dodge - Max. snelh.: 88 km/u - Actieradius: 350 km - Bemanning: 2

アンビュランスWC54は、ダッジ3/4トン・ウェポンキャリアをベースに作られた大戦中のアメリカ軍の標準型野戦救急車です。密閉式のスチール製車体を持ち、重傷の兵士の場合は4名、軽傷の場合は6名を収容できました。WC54はたいへん広く用いられた車輛で、戦後も各国で長期間にわたり使われました。
テクニカルデータ：重量：2680kg　エンジン：82馬力ダッジ　最高速度：88km/h　行動距離：350km　乗員：2名

ATTENZIONE - Consigli utili!

Prima di iniziare il montaggio, studiare attentamente il disegno. Staccare con molta cura i pezzi dalle stampate, usando un taglia-balsa oppure un paio di forbici e togliere con una piccola lima o con carta vetro fine eventuali sbavature. Mai staccare i pezzi con le mani. Montarli seguendo l'ordine della numerazione delle tavole. Eliminare dalla stampata il numero del pezzo appena montato, facendogli sopra una croce. Le frecce nere indicano i pezzi da incollare, le frecce bianche indicano i pezzi da montare senza colla. Usare solo colla per polistirolo. ▲●■ I contrassegni ai lati dei numeri indicano la stampata ove si trova il pezzo da montare. I pezzi sbarrati da una croce non sono da utilizzare.

ATTENTION - Useful advice!

Study the instructions carefully prior to assembly. Remove parts from frame with a sharp knife or a pair of scissors and trim away excess plastic. Do not pull off parts. Assemble the parts in numerical sequence. Use plastic cement ONLY and use cement sparingly to avoid damaging the model. Black arrows indicate parts to be glued together. White arrows indicate that parts must be assembled WITHOUT using cement. ▲●■ These marks indicate on which frame the parts will be found. Paint small parts before detaching them from frame. Remove paint where parts are to be cemented. Crossed out parts must not be used.

ACHTUNG - Ein nützlicher Rat!

Vor der Montage die Zeichnung aufmerksam studieren. Die einzelnen Montageteile mit einem Messer oder einer Schere vom Spritzling sorgfältig entfernen. Eventuelle Grate werden mit einer Klinge oder feinem Schmirgelpapier beseitgt. Keinesfalls die Montageteile mit den Händen entfernen. Bei der Montage der Tafelnumerierung folgen. Die Nummer der schon montierten Teile auf dem Spritzling ankreuzen. Die schwarzen Pfeile zeigen die zu klebenden Teile während die weissen Pfeile die ohne Leim zu montierenden Teile anzeigen. Bitte nur Plastikklebstoff verwenden. ▲●■ Die Markierung neben den Nummern zeigt, auf welchem Spritzling der zu montierende Teil zu finden ist. Die mit einem Kreuz markierten Teile sind nicht zu verwenden.

ATTENTION - Conseils utiles!

Avant de commencer le montage, etudier attentivement le dessin. Détacher avec beaucoup de soin les morceaux des moules en usant un massicot ou bien un pair de cisaux et couper avec une petite lame ou avec de papier de vitre fin ébarbages eventuels. Jamais detacher les morceaux avec les mains. Monter les en suivant l'ordre de la numération des tables. Eliminer de la moule le numéro de la pièce qui vient d'être montee, en le biffant avec une croix. Les fleches noires indiquent les pièces à coller, les fleches blanches indiquent les pièces à monter sans colle. Employer seulement de la colle pour polystirol. ▲●■ Les signes aux côtés des numéros indiquent la moule où se trouve la pièce à monter. Les pièces marquées par une croix ne sont pas à utiliser.

ATENCION - Consejos útiles!

Estudiar las instrucciones cuidadosamente antes de comenzar el montaje. Separar las piezas de las bandejas con un cuchillo afilado o un par de tijeras, y retirar el exceso de plástico o rebaba. No arrancar las piezas. Montar las piezas en orden numérico. Utilizar SOLAMENTE pegamento para plástico y en poca cantidad para evitar que se dane el modelo. Las flechas negras indican las piezas que se deben pegar juntas. Las flechas blancas indican las piezas que deben ensamblarse SIN usar pegamento. ▲●■ Estas marcas indican en que bandeja se encuentran las piezas. Pintar las piezas pequeñas antes de separarlas de la bandeja. Retirar la pintura de los lugares por donde se deban pegar las piezas.

OPGELET - Belangrijke bemerkingen!

Bestudeer zorgvuldig het montageplan voor het bouwen. Breek nooit onderdelen van het kader. Maak ze los met een scherp mes of kleine nageltang. Verwijder daarna al het overtollige plastic en pas de delen alvoorens te lijmen. Gebruik allen lijm voor plastic modellen. Werk zorgvuldig en spaarzaam, teveel lijm zal uw model beschadigen. Zwarte pijlen duiden de te lijmen delen aan. Witte pijlen verwijzen naar bewegende delen welke niet mogen worden gelijmd.

▲●■ Deze tekens duiden aan aan welk kader de stukken zich bevinden. Schilder de kleine onderdelen voor ze van het kader te snijden. Verwijder de verf van de te lijmen oppervlakten.

OBS! Några goda råd.

Innan man börjar bygga modellen skall man noga studrea ritningeb samt noga kontroleera att alla delarna finns med.

Alla smådelar skall målas medan de sitter kvar i sin ram. Bryt aldrig av en del från ramen, skär alltid försiktigt med en hobbykniv. Ev. grader avlägsnas enkelt med samma kniv.

Vid hopsättningen gölj nummeranvisningen. Stryk efterhand numret på ritningen under monteringen. Svart pilar betyder att delen skall limmas, vita pilar att delen kan monteras utan lim. Använd endast lim avsett för polystyrene.

▲●■ Delar med somma tecken hör ihop. Överkorsade delar skall ej användas.

くみたて前の注意

くみたてにはいる前に、よく説明書を見て、全体のくみたてを頭に入れておいてください。部品を切り離す時は、もぎとらないで、ニッパーやナイフを使って慎重に行なってください。くみたては番号順に進めてください。接着剤はプラスチックモデル専用のものを使用し、少しずつつけるようにしましょう。黒い矢印は接着する所です。白い矢印は接着剤を使わずにくみたてる所です。△○□はそれぞれの部品グループを示します。塗料は必ずプラスチックモデル用塗料を使用し、小さな部品はランナーにつけたまま塗装するのが便利です。接着面は塗装をはがしておいてください。

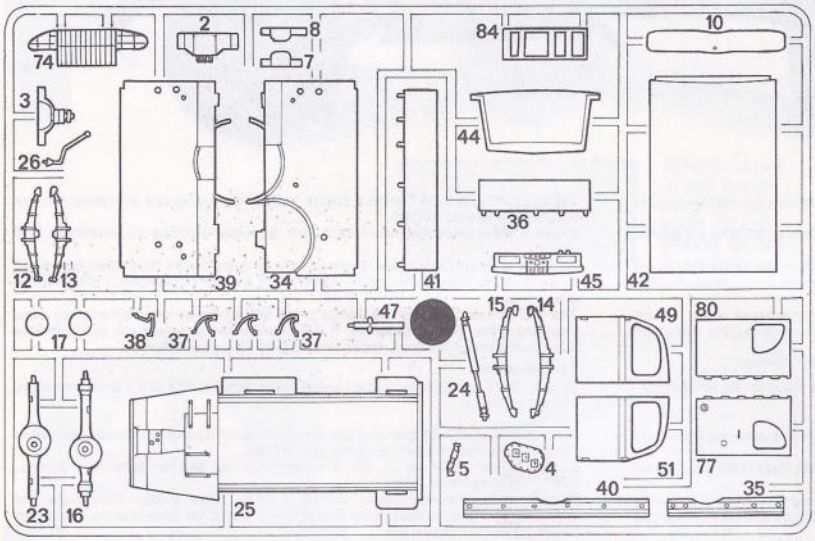

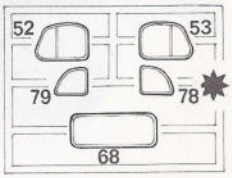

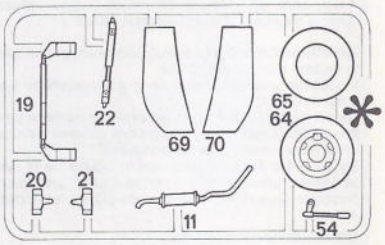

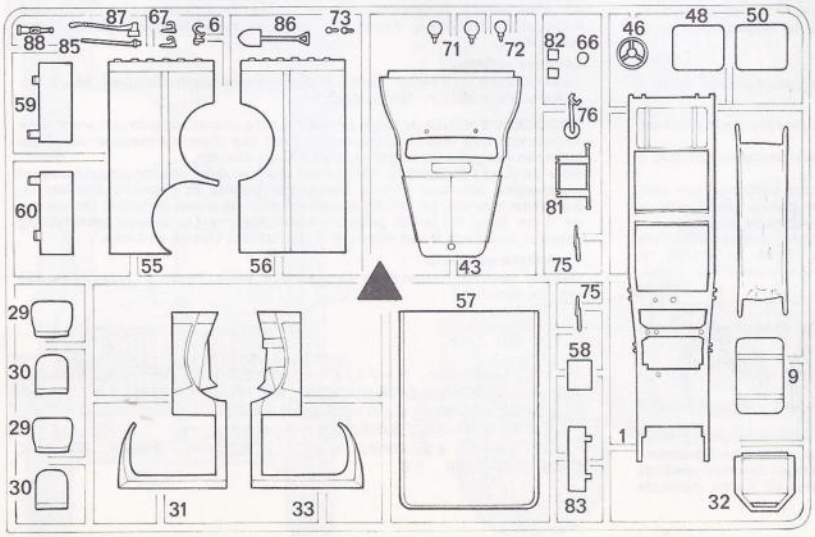

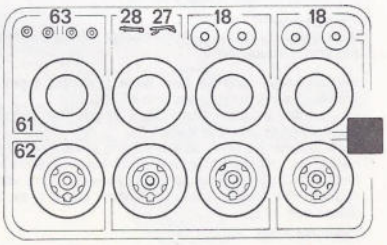

Istruzioni per la colorazione - Paint instructions - Bemalungs Anweisungen - Instructions pour la peinture - Instrucciones de pintado - Verfschema- 塗装指示

a ROSSO RED ROT ROUGE ROJO ROOD レッド	b ARGENTO SILVER SILBER ARGENT PLATA ZILVER シルバー	c BIANCO WHITE WEISS BLANC BLANCO WIT ホワイト	d NERO BLACK SCHWARZ NOIR NEGRO ZWART ブラック

1 1▪10

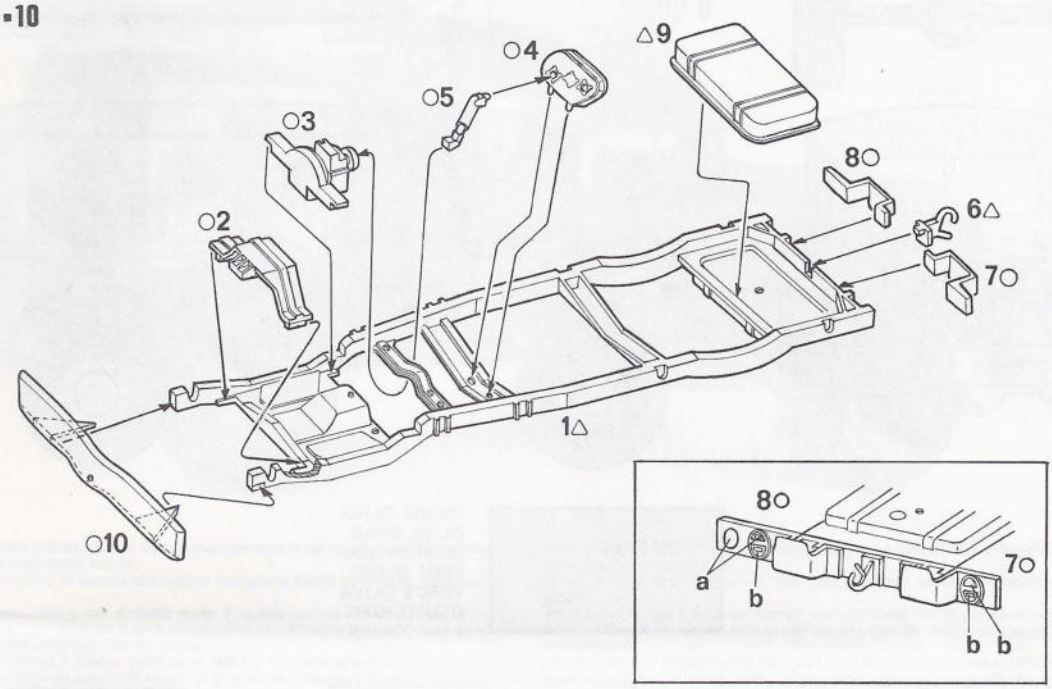

2 11▪15

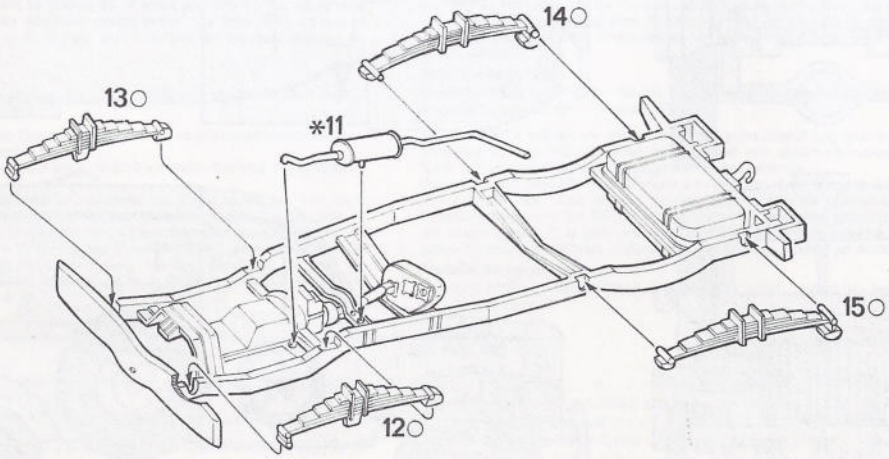

3 16 - 24

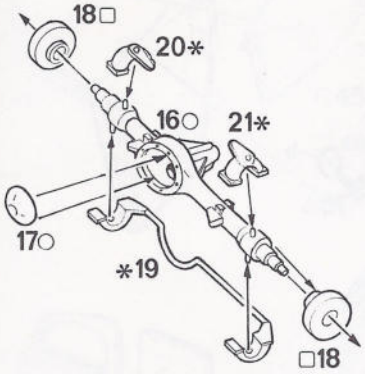

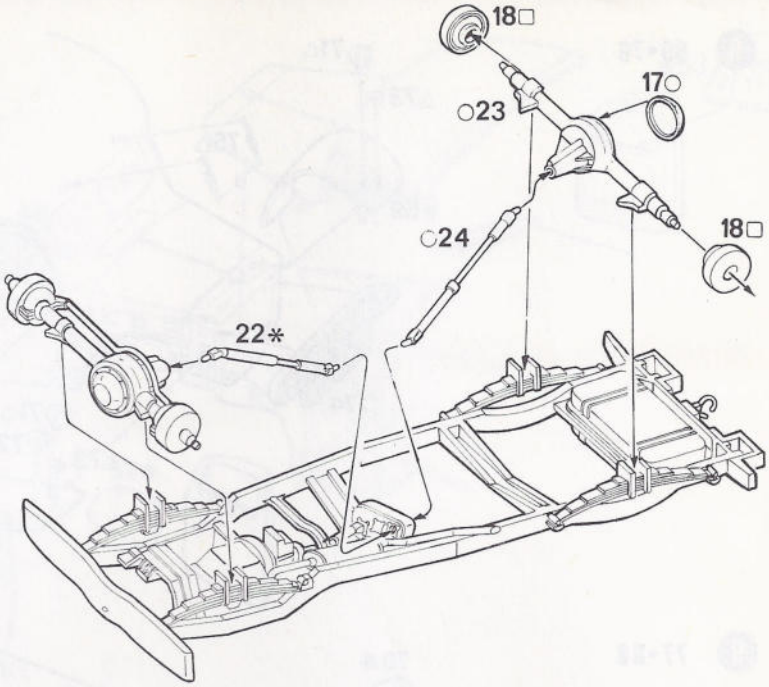

4 25 - 33

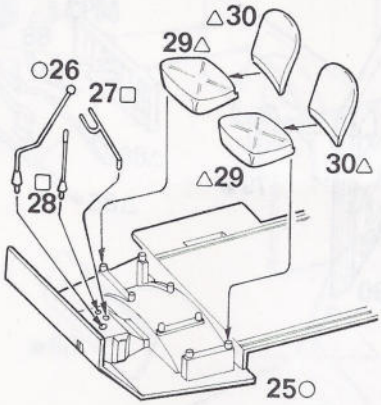

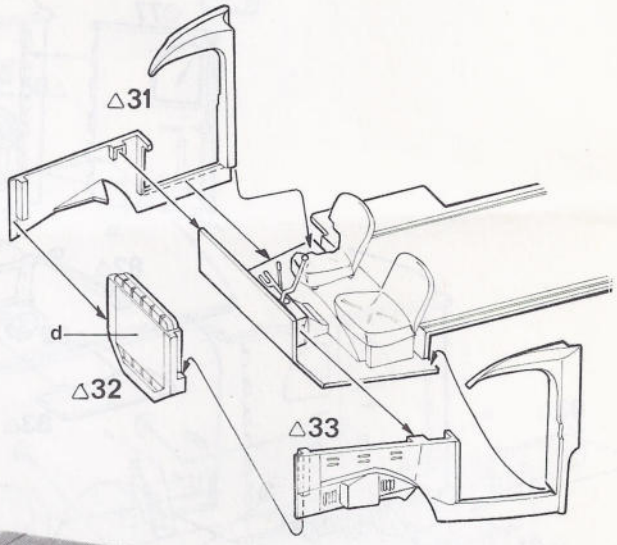

5 **34-42**

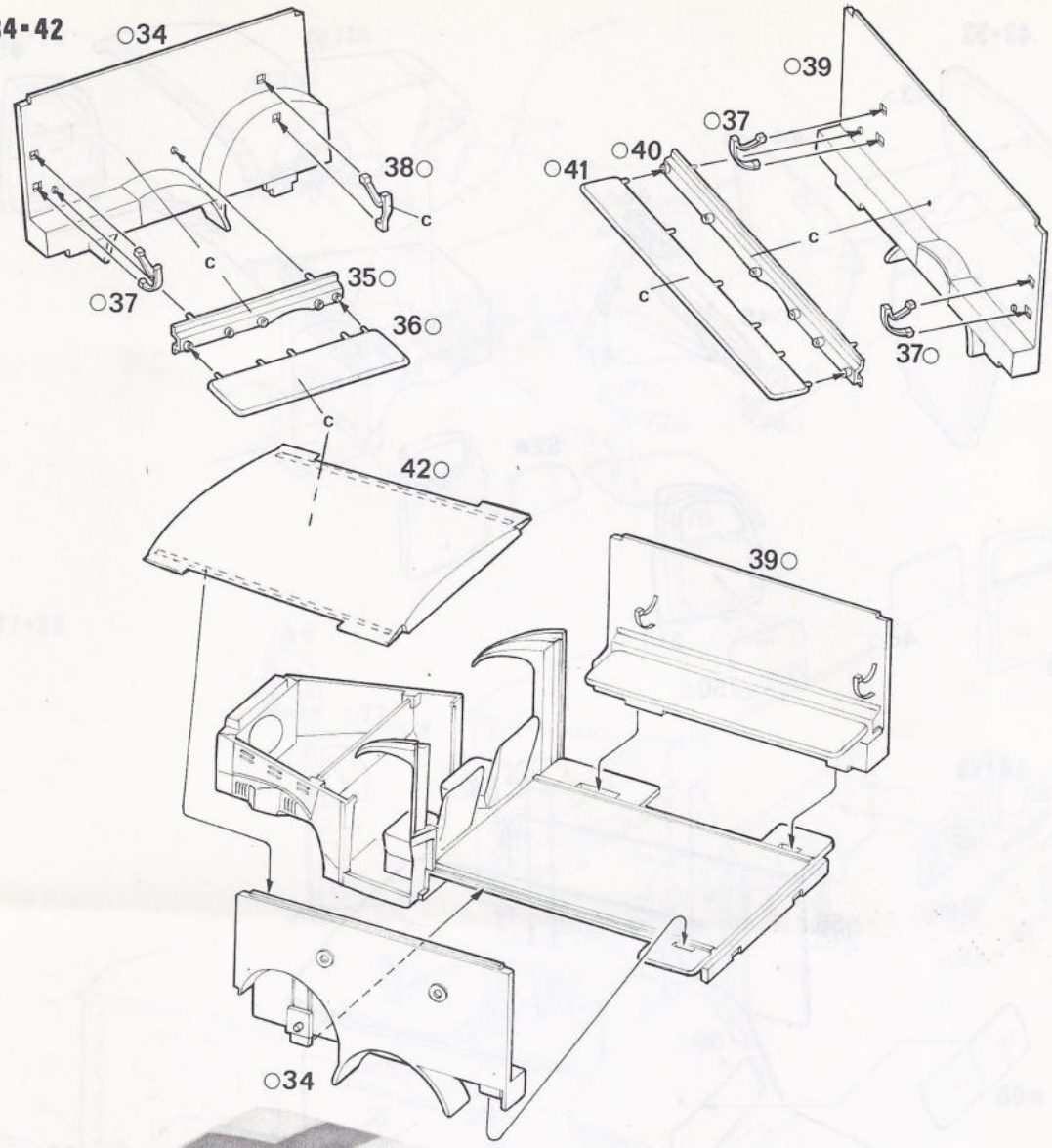

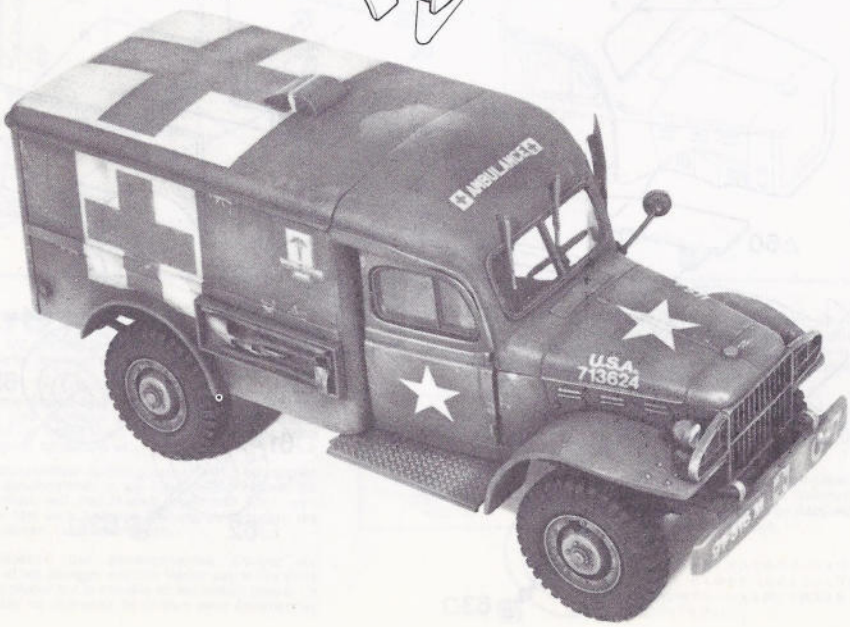

❻ 43-53

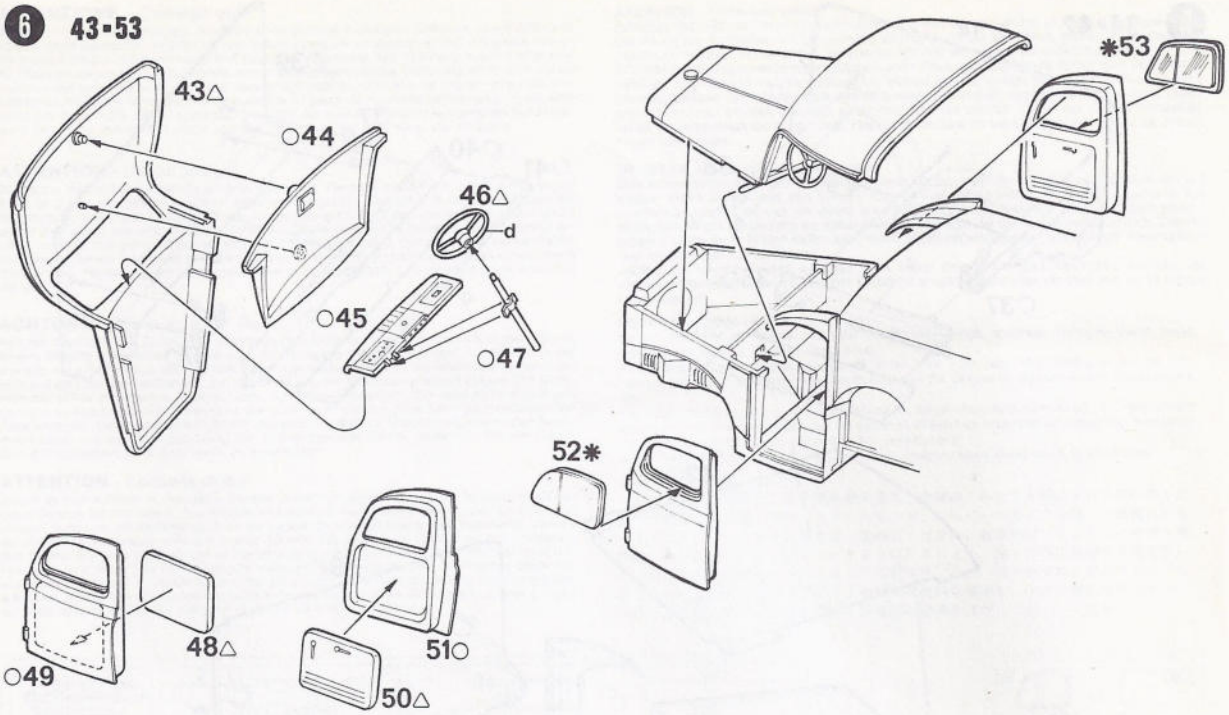

❼ 54-68

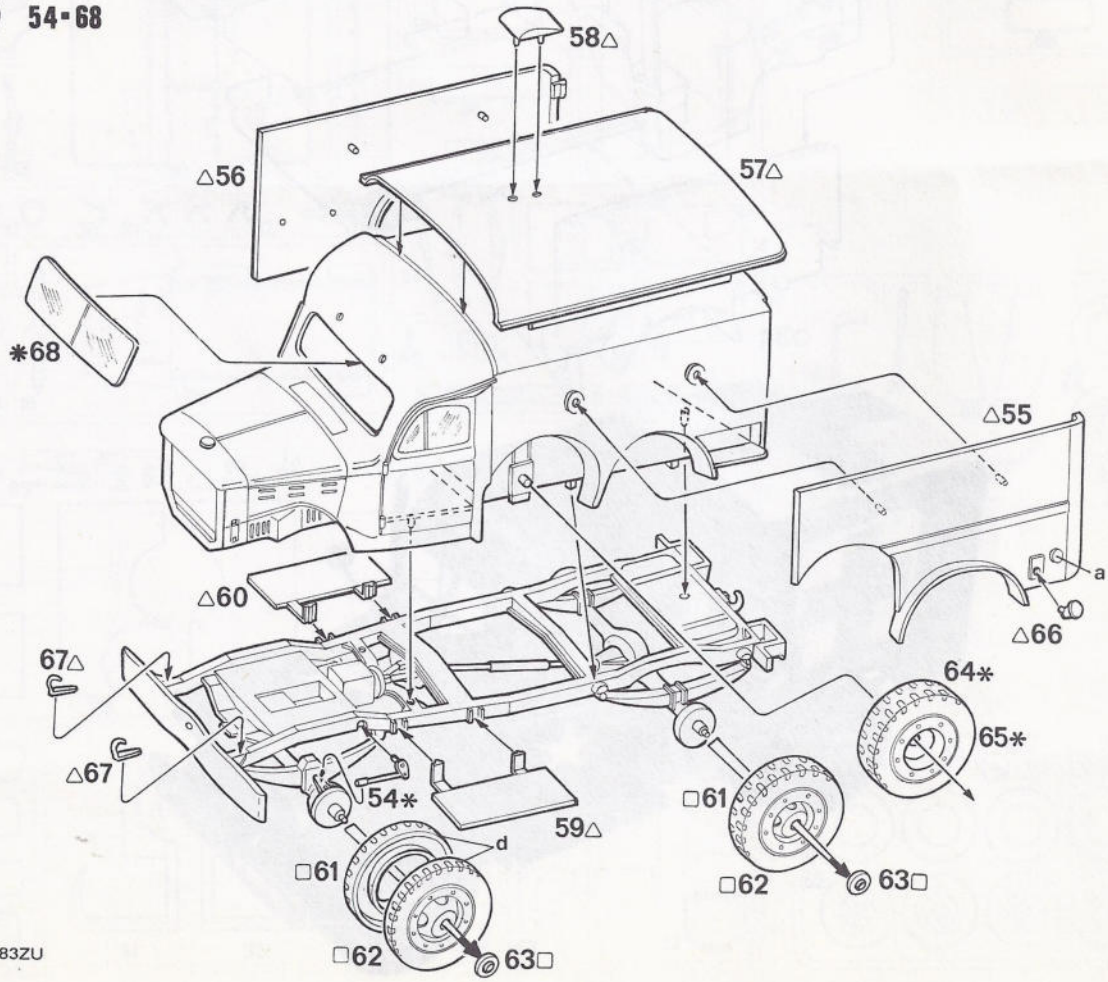

R3-83ZU

8 69-76

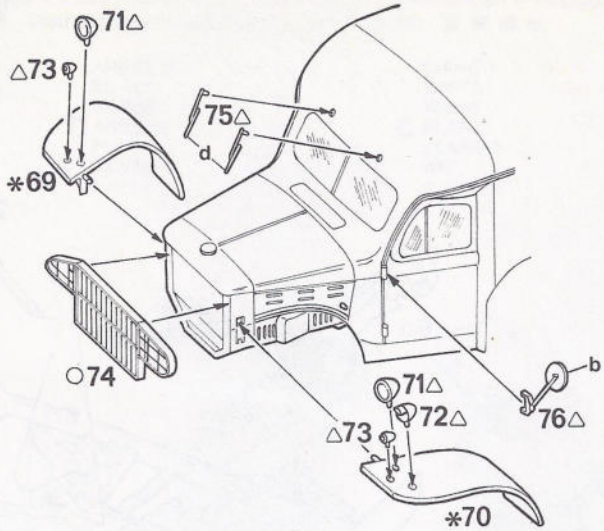

9 77-88

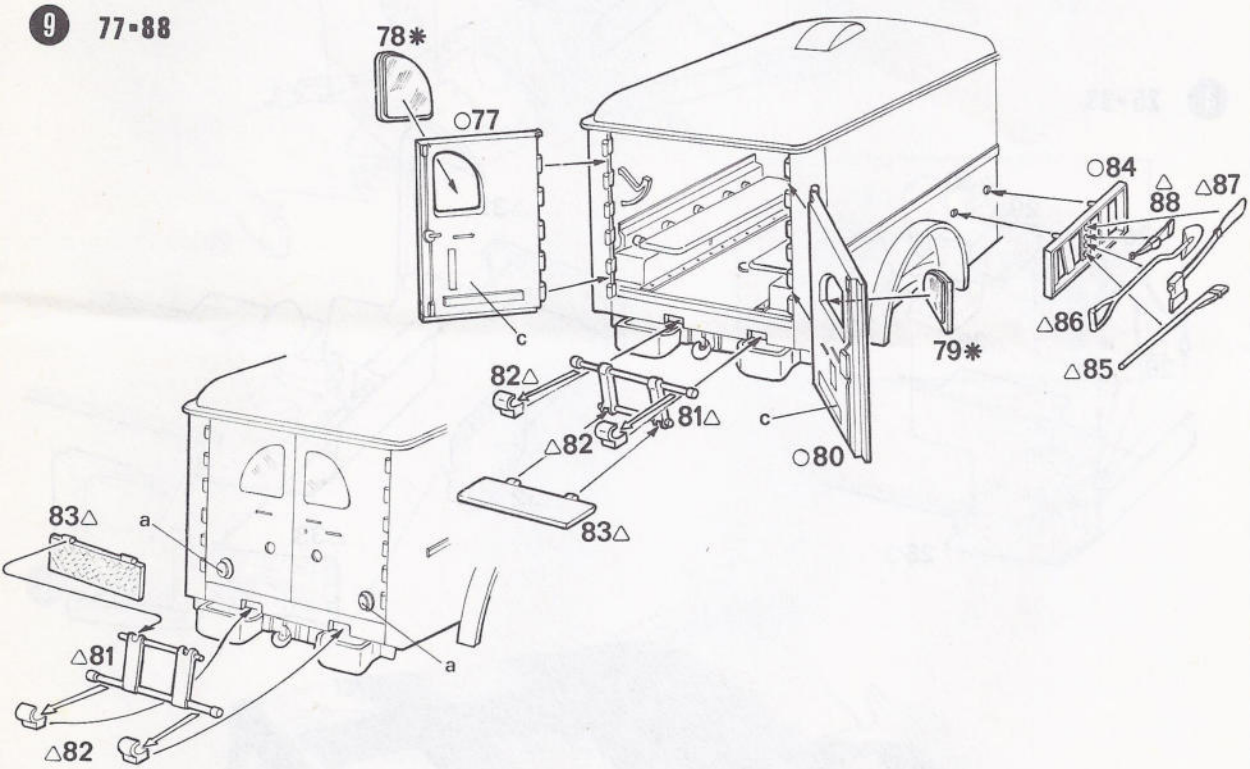

Istruzioni per l'applicazione delle decalcomanie. Ritagliare le decalcomanie occorrenti dal foglio, immergerle in un bicchiere d'acqua pulita per circa 1/2 minuto, metterle in posizione sul modello e farle scivolare dalla carta: per una migliore aderenza comprimerle con una pezzuola pulita.

Directions for applying the decals: Cut the required decals out of the sheet: dip them into a glas of clean water for about 1/2 minute; position the decals on the kit, letting them slide from the paper. For a better adhesion, press them by means of a clean rag.

Anweisungen für Abziehbilder-Anbringung: Die benötigten Abziehbilder vom Blatt abschneiden, in ein Glas reines Wasser für etwa 1/2 Minute eintauchen, auf das Modell legen und dann vom Papierbogen abnehmen. Um eine bessere Haftung zu erzielen, die Abziehbilder mit einem reinen Tuch andrücken.

Instruction pour l'application des décalcomanies. Couper les décalcomanies choisies et les plonger environ trente secondes dans un peu d'eau propre. Les placer sur le modèle en les faisant glisser de leur feuille et presser avec un morceau de chiffon pour éliminer les bulles d'air.

Istrucciones Para la aplicación de las calcomanías: cortar las requeridas, sumergirlas en un recipiente de agua limpia durante 1/2 minuto, colocar las calcomanias sobre el modelo, haciéndolas deslizar sobre el papel. Para una mejor adherencia, presionarlas con un trampo limpio.

Transfers: Knip het benodigde deel uit, dempel het ca. 1/2 minuut onder water, houdt het transfer tegen het model en schuif het vanaf het papier op zijn plaats. Met een schoon doekje aandrukken.

Påsättning av decaler: Klipp ut den decal som skall användas och doppa den i ett glas vatten under en ½-minut. Sätt decalen på plats på modellen och lat den sakta glida av pappret. För att den skall sitta ordentligt, tryck till med en torr duk.

デカール使用法　台紙から、それぞれのマークを切り取ります。ぬるま湯に20秒くらいつけて、引き上げます。マークをすべらすようにして台紙からとり、指定の位置にはってください。やわらかな布でマーク上を押して気泡を取ってください。マーク面には、かわくまで手をふれないでください。

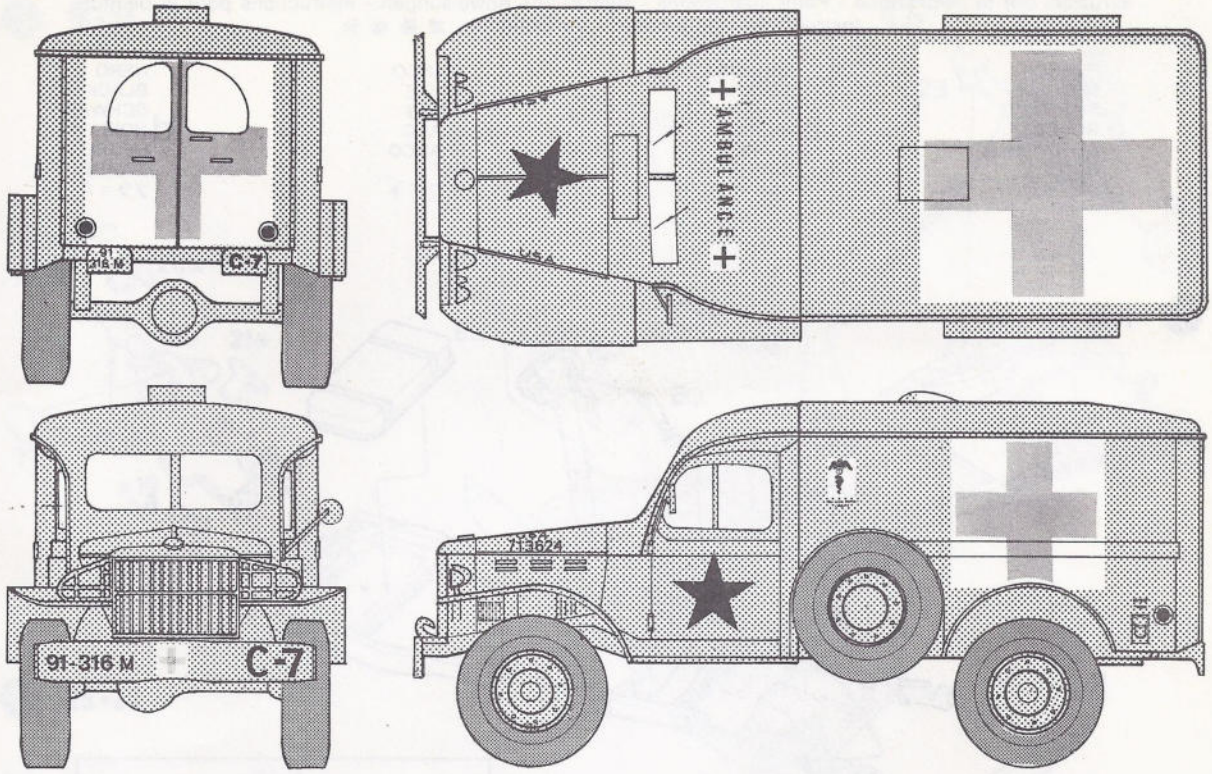
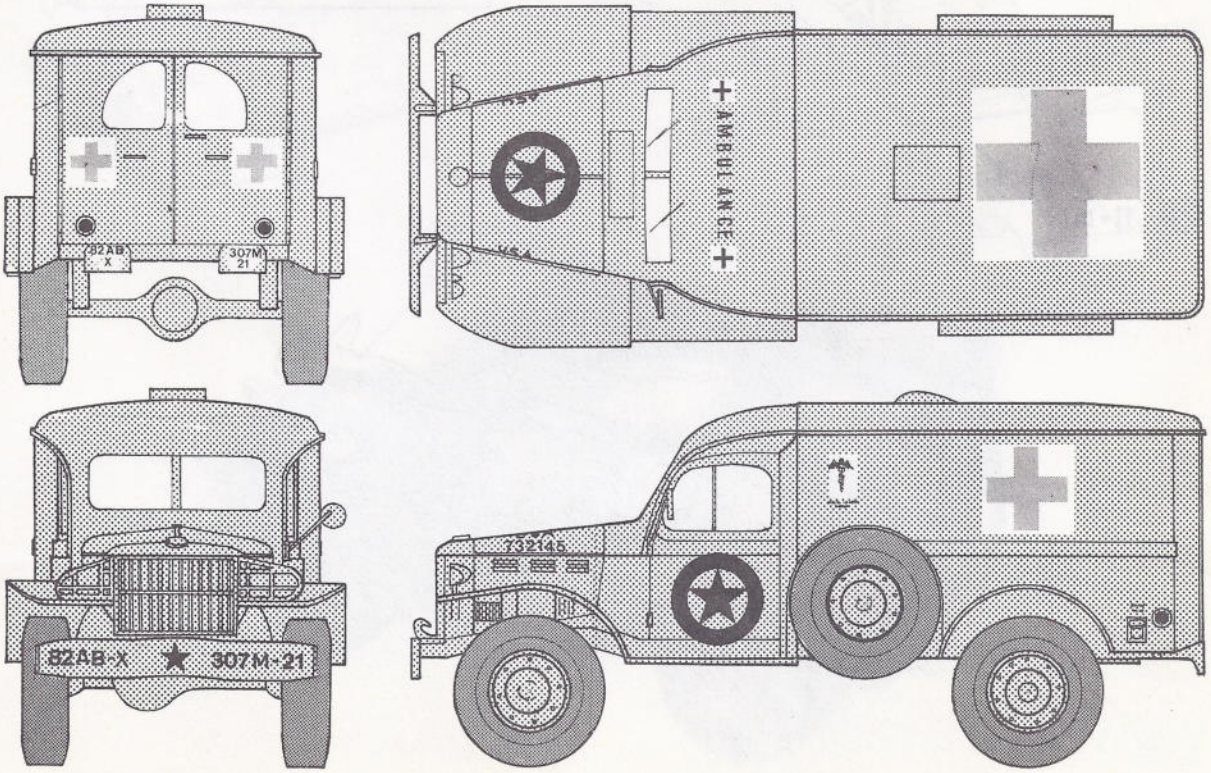
VERDE OLIVA
OLIVE DRAB
OLIVEGRUEN
VERT OLIVE
VERDE OLIVA
OLIJFGROEN
オリーブドラブ