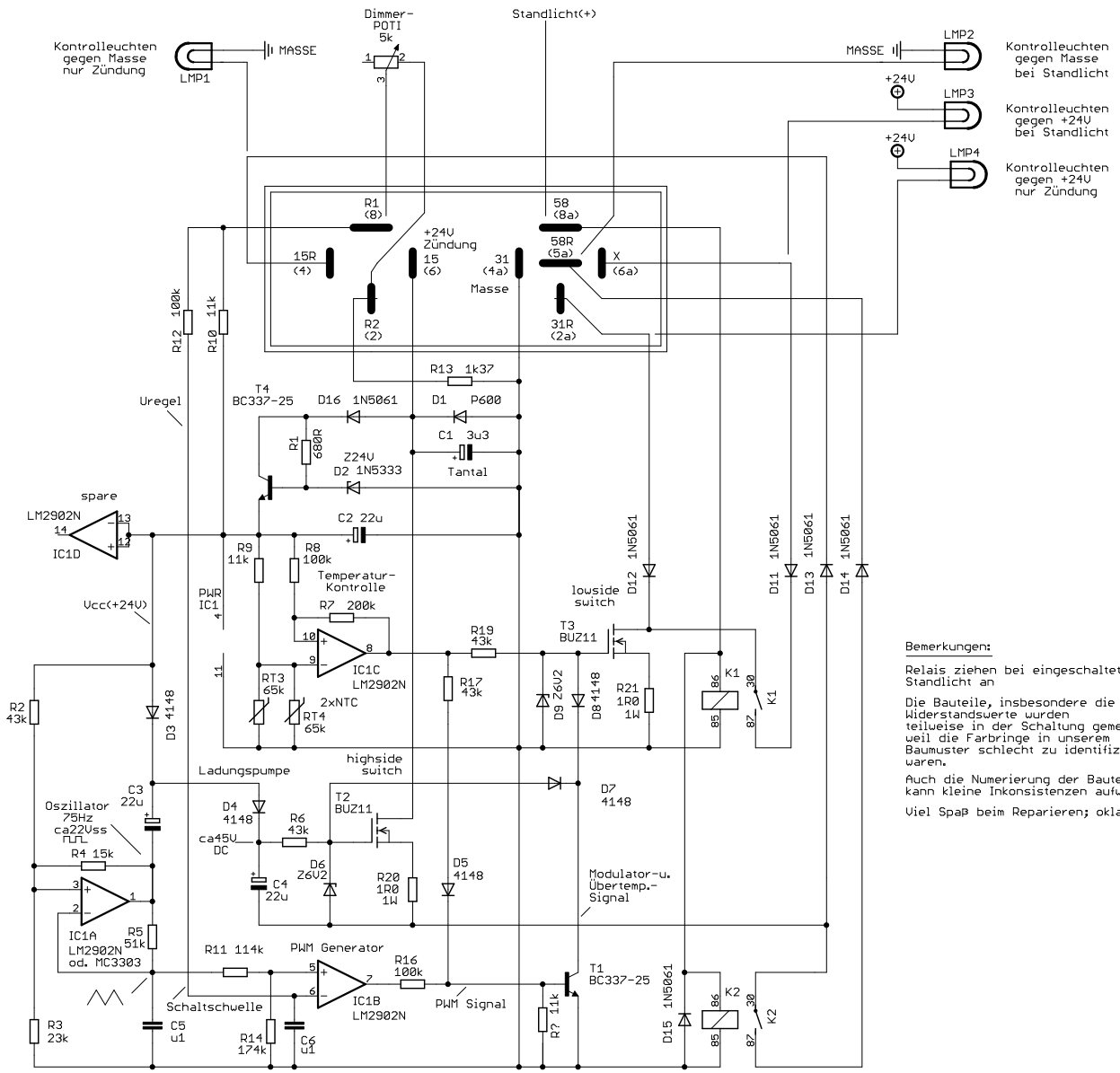

Bemerkungen:

Relais ziehen bei eingeschaltetem Standlicht an

Die Bauteile, insbesondere die Widerstandswerte wurden teilweise in der Schaltung gemessen weil die Farbringe in unserem Baumuster schlecht zu identifizieren waren.

Auch die Numerierung der Bauteile kann kleine Inkonsistenzen aufweisen.

Viel Spaß beim Reparieren; oklaf k.