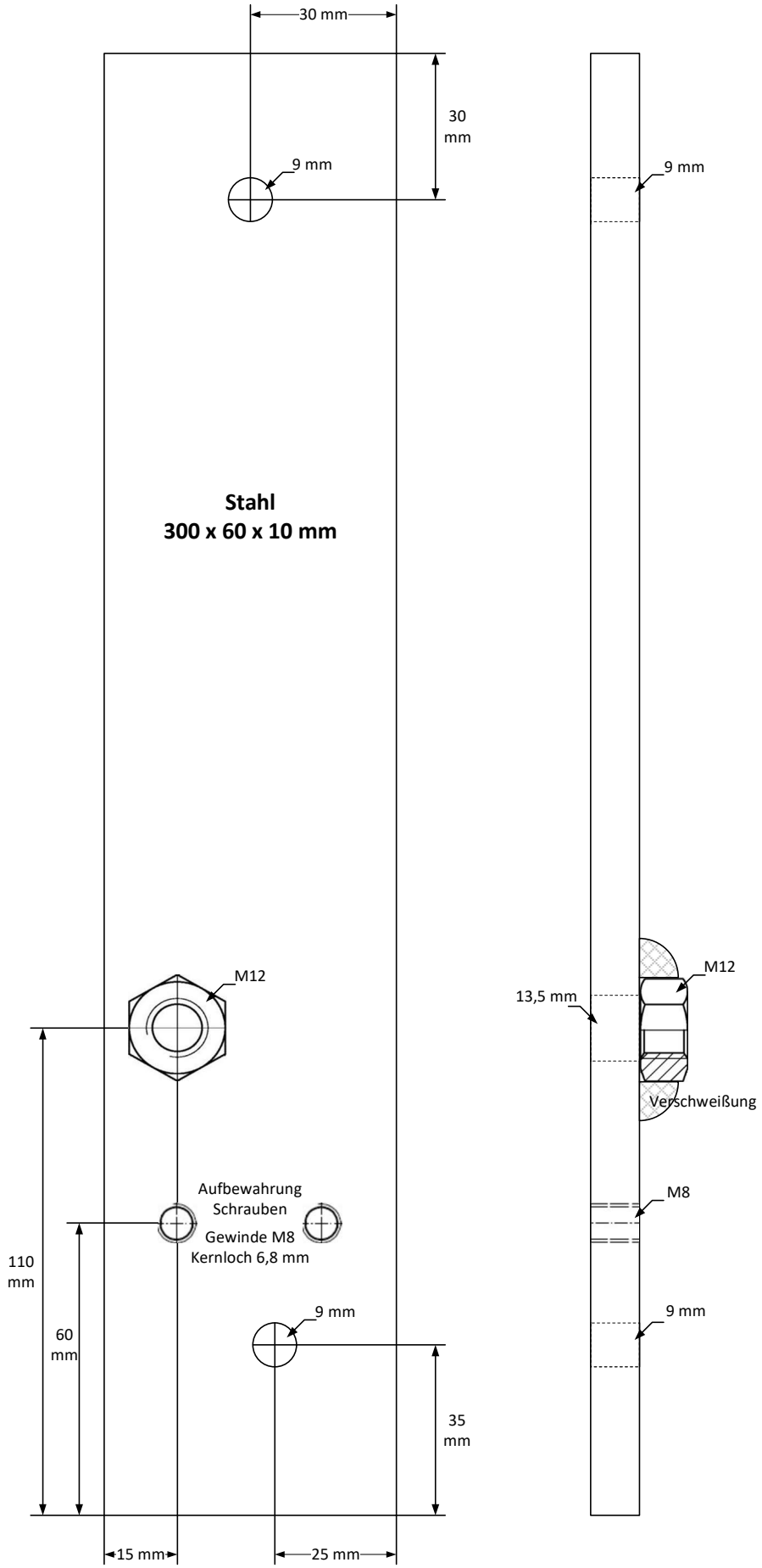
30 mm
30 mm
9 mm
9 mm
Stahl
300 x 60 x 10 mm
M12
13,5 mm
M12
Verschweißung
Aufbewahrung
Schrauben
Gewinde M8
Kernloch 6,8 mm
M8
110 mm
60 mm
9 mm
9 mm
35 mm
15 mm
25 mm