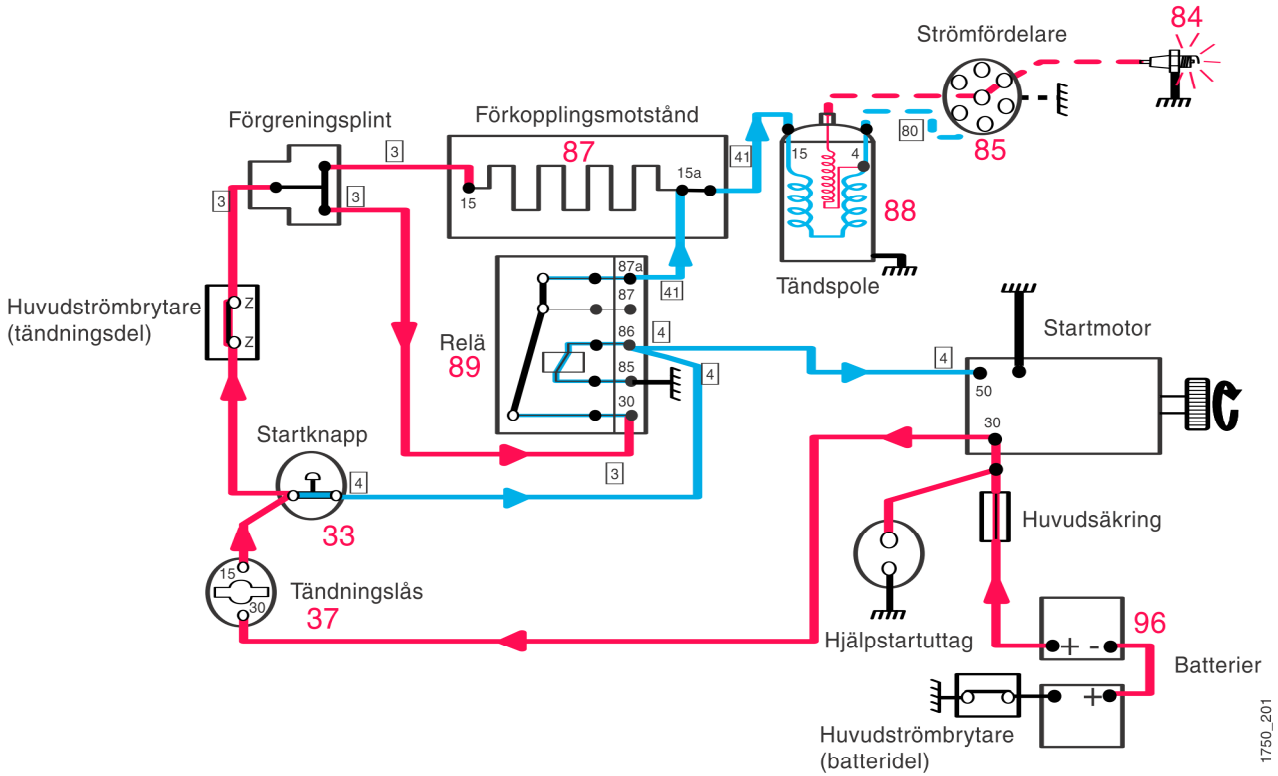

Bild 33. Funktionsschema batteri-/ tändsyste

Reparationsanvisningar

VARNING

Kontrollera att huvudströmbrytaren och/ eller batteriets jordkabel är bort-

VARNING

Batterier kan vara farliga vid användning. Vid arbete med batterier, observera följande rekommendationer: