AUDI AG
85045 Ingolstadt
www.audi.de
Gültig ab September 2011

Printed in Germany
133/1133.68.00

Die in diesem Katalog abgebildeten Fahrzeuge sind teilweise mit Sonderausstattungen gegen Mehrpreis ausgerüstet. Die Angaben über Lieferumfang, Aussehen, Leistungen, Maße und Gewichte, Kraftstoffverbrauch und Betriebskosten der Fahrzeuge entsprechen den zum Zeitpunkt der Drucklegung vorhandenen Kenntnissen. Abweichungen in Farbe und Form von den Abbildungen, Irrtümer und Druckfehler bleiben vorbehalten. Alle Angaben zu Ausstattungen und technischen Daten basieren auf den Merkmalen des deutschen Markts. Änderungen sind vorbehalten. Nachdruck, auch auszugsweise, nur mit schriftlicher Genehmigung der AUDI AG.

Das Papier dieses Katalogs wurde aus chlorfrei gebleichtem Zellstoff hergestellt.

S6

Audi S6 Limousine | S6 Avant

Audi
Vorsprung durch Technik

Audi tv

Auf Audi tv entdecken Sie ganz neue Facetten unserer Marke mit den vier Ringen: spannende Reportagen über unsere Modelle, technische Innovationen, faszinierende Events aus den Bereichen Motorsport, Tradition, Kultur und Lifestyle. Werfen Sie einen Blick hinter die Kulissen. Jeden Tag aktuell. Rund um die Uhr.
> www.audi.tv

Audi Bank

Finanzieren. Leasen. Versichern. Für welchen neuen Audi Sie sich auch entscheiden: Jedes Audi Bank-Angebot wird individuell auf Sie zugeschnitten. Zum Beispiel kombinieren unsere Vorteilspakete moderne Finanzierungs- und Leasing-formen mit einem umfassenden Versicherungsschutz und bieten Ihnen somit grenzenlose Mobilität.
> www.audibank.de

Seite		Seite	
Faszination			
4	Audi S6		
Technik			
26	TFSI® mit cylinder on demand	32	Audi ultra
28	quattro® mit Sportdifferenzial	34	MMI® – Multi Media Interface
30	adaptive air suspension sport	35	Audi connect
Ausstattungen			
36	Lackierungen	46	Außenausstattungen
38	Räder/Reifen	48	Innenausstattungen
40	Sitze/Sitzbezüge	49	Infotainment
44	Dachhimmel	51	Assistenzsysteme
45	Dekoreinlagen	52	Technik
46	Licht und Spiegel	53	Audi Anschlussgarantie
Sonstiges			
54	Technische Daten	58	Index
55	Abmessungen	62	Faszination Audi
56	Neuwagenabholung		

Die Ausstattungen der im Faszinationsteil abgebildeten Fahrzeuge finden Sie auf Seite 61.
Die Werte für Kraftstoffverbrauch und CO_2-Emissionen finden Sie auf Seite 54.

Kultivierte Sportlichkeit.

Der neue Audi S6 ist so vieles: ein repräsentativer Geschäftswagen. Ein prestigeträchtiges Familienauto. Ein elegantes, athletisches Fahrzeug für jeden Tag. Ganz gleich ob als Limousine oder Avant – er vermittelt in jeder Form intelligente Kraft.

Nicht nur die inneren Werte des S6 können sich sehen lassen: sein V8-TFSI-Motor mit cylinder on demand, der permanente Allradantrieb quattro®, das individuell einstellbare Audi drive select®. Auch sein Äußeres überzeugt: Die eleganten Formen des S6 sind in Aluminium-Hybrid-Bauweise entstanden. Damit leistet Audi einen Beitrag zum bewussten Umgang mit Ressourcen. Und zeigt einmal mehr die Vereinbarkeit von Dynamik und Effizienz. Erleben Sie die neue Audi S6 Limousine und den neuen Audi S6 Avant.

Die Werte für Kraftstoffverbrauch und CO_2-Emissionen finden Sie auf Seite 54.

Durchsetzungskraft braucht vor allem eines: eine klare Linie.

Leichte, präzise Linien definieren den eleganten Fahrzeugkörper. Die kraftvolle Tornadolinie unterhalb der Fenster betont die sportliche Ausprägung. Der Audi S6 scheint nach vorn zu drängen. Der Singleframe mit horizontalen Doppelchromstreben in Platinumgrau bildet den spannungsgeladenen Auftakt, der durch den muskulösen Stoßfänger noch verstärkt wird.

V8T

IN S 602

Auch am Heck ist Sportlichkeit in jedem Detail präsent. Das S-Logo ist sowohl hinten als auch vorn am Fahrzeug zu finden. Breite Schweller und zwei verchromte Doppelendrohrblenden begrenzen den Fahrzeugkörper. Der Heckdiffusor in Platinumgrau wird durch eine markante Querstrebe in Metalloptik besonders sportlich definiert. Ein Heckspoiler bzw. ein Dachkantenspoiler beim S6 Avant vollendet den gelungenen Auftritt.

Die Werte für Kraftstoffverbrauch und CO_2-Emissionen finden Sie auf Seite 54.

V6T

S6
D
IN S6

Unübersehbar progressiv – von nah und fern.

Effiziente Technologie in einer aufregenden Optik: Die Xenon plus-Frontscheinwerfer verfügen über das charakteristische LED-Tagfahrlichtband und auf Wunsch über das intelligente adaptive light, mit dem Sie Kurven besser ausleuchten. Wenn Sie möchten, ist der gesamte Scheinwerfer in der innovativen LED-Technik gefertigt. LED-Licht ist fast tageslichtartig hell, so dass Sie gute Sicht genießen. Neben den serienmäßigen 19-Zoll-Aluminium-Gussrädern stehen Ihnen auch hochattraktive Ausführungen in 20 Zoll zur Verfügung.

Starke Performance braucht Kontrolle. Und innere Ruhe.

Alles wartet auf Ihr Kommando. Mit dem Multifunktions-Sportlederlenkrad können Sie diverse Komfortfunktionen wie Radio- und Fahrerinformationssystem, Telefon oder Navigation steuern. Oder Sie nutzen dafür die intuitive Steuerung der optionalen MMI® Navigation plus: Ein berührungssensitives Touchpad setzt Ihre Befehle blitzschnell um. Schalten Sie zum Beispiel das optionale Bang & Olufsen Advanced Sound System ein, lehnen Sie sich zurück und genießen Sie die betont sportliche Atmosphäre. Dekoreinlagen in mattem Aluminium oder auf Wunsch in Carbon Atlas, Eschemaserholz braun oder Eicheholz Beaufort sind aufwendig gefertigt und vermitteln Dynamik und Prestige.

Hervorragenden Halt auch bei herausforderndem Fahrstil bieten die Sportsitze in Alcantara/Leder mit markantem Lehnenkopf und eingeprägtem S6-Schriftzug. Auf Wunsch können Sie Ihren S6 aber auch mit S-Sportsitzen ausstatten. Diese haben noch stärker ausgeformte Seitenwangen und integrierte Kopfstützen. Die Rücksitzbank lässt sich im Verhältnis 40 : 60 umklappen, wodurch der Laderaum noch großzügiger wird.

S6

IN S 603
V8T

Souveränität, die eines nicht kennt: Einschränkungen.

Ausgewogene Proportionen einer kraftvollen Silhouette: Das ist der neue Audi S6 Avant. Ein zweiteiliges elektrisch bedienbares Panorama-Glasdach eröffnet Ihnen alle Freiräume. Sein Dachkantenspoiler bringt dem Fahrzeug einen besseren Abtrieb. Die optionale elektrische Gepäckraumklappe und -abdeckung sorgen für entspanntes, einfaches Beladen.

Die Werte für Kraftstoffverbrauch und CO_2-Emissionen finden Sie auf Seite 54.

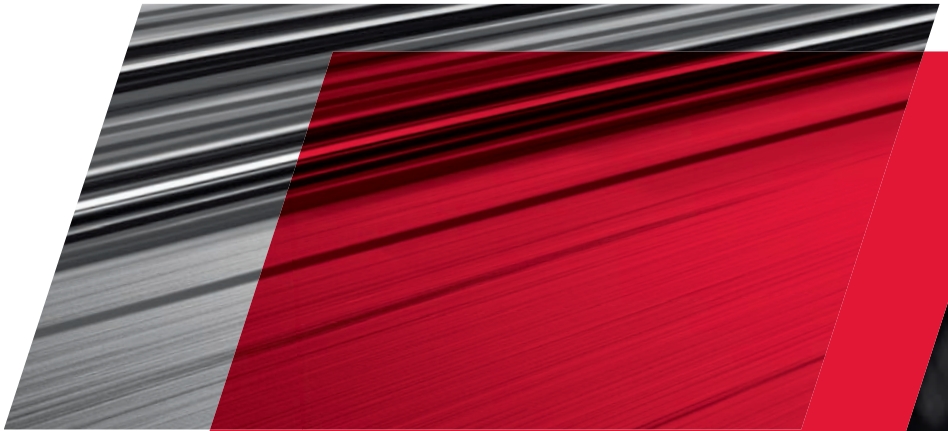

Effizienz: die Kunst, wegzulassen, ohne zu verzichten.

Der Audi S6 in Zahlen: V8. 4.0 TFSI. Deutlich weniger CO_2-Ausstoß im Vergleich zum Vorgängermodell. 309 kW (420 PS) erzeugen ein kraftvolles Drehmoment von 550 Nm und treiben den Audi S6 in weniger als 5 Sekunden von 0 auf 100 km/h. Ein innovatives Zylindermanagement, das Start-Stop-System und ein neues Thermomanagement machen den Wagen zu einem effizienten Hochleistungssportler. Diese intelligentere Kraft verleiht dem Audi S6 seine ganz besonders progressive Art von souveräner Sportlichkeit und faszinierender Dynamik.

Die Werte für Kraftstoffverbrauch und CO_2-Emissionen finden Sie auf Seite 54.

IN S 603

So werden Kurven spielend gemeistert: Der permanente Allradantrieb quattro® mit dem optional erhältlichen Sportdifferenzial hält den Audi S6 souveräner in der Spur, während die optionale Keramikbremse* notfalls kraftvoll zupackt. Das für den S6 speziell angepasste 7-Gang-Doppelkupplungsgetriebe S tronic® schaltet besonders schnell und ist gleichzeitig hocheffizient.

*Bitte beachten Sie die Besonderheiten zur Keramikbremse auf www.audi.de oder fragen Sie Ihren Audi Partner.

IN S 603

Mit Audi drive select® können Sie jede Strecke so fahren, wie Sie sich gerade fühlen – fünf Modi stehen Ihnen zu Verfügung, die die Fahrzeugcharakteristik Ihrer Stimmung anpassen. Der Modus efficiency arbeitet dabei besonders kraftstoffsparend. Im Zusammenspiel mit der neuen adaptive air suspension sport ermöglicht Audi drive select ein noch sportlicheres Fahren. Die elektronisch geregelte Luftfederung stellt das Fahrwerk je nach Modus individuell ein. Bei Geschwindigkeiten über 120 km/h wird die Einstellung variabel angepasst.

Die intelligentere Kraft.

Audi cylinder on demand im TFSI®-Motor.

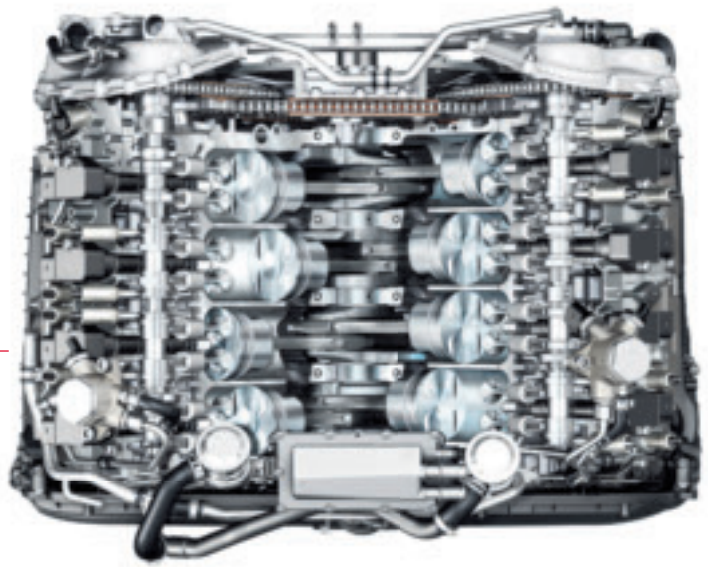

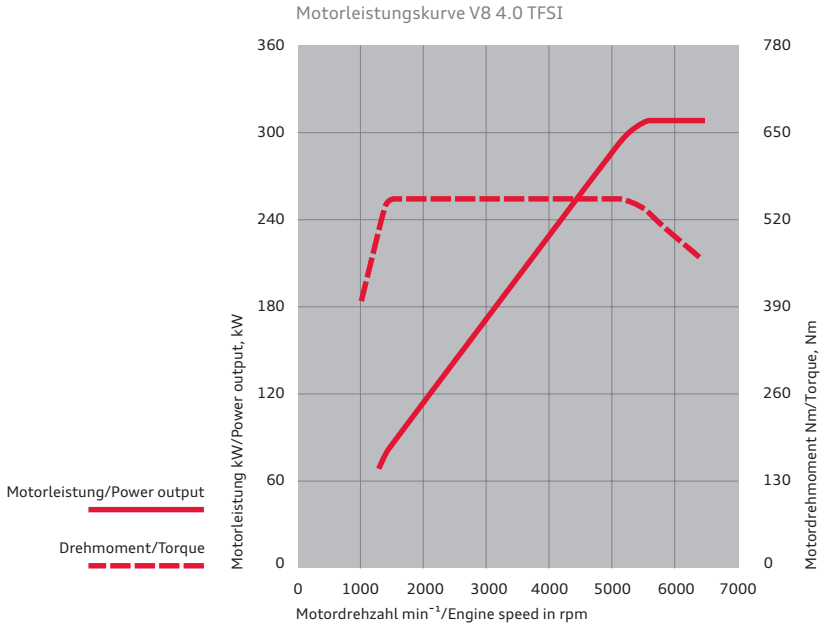

Im Audi S6 arbeitet ein V8-4.0-TFSI-Aggregat, das über das neue, innovative Audi cylinder on demand verfügt. Es sorgt dafür, dass im Teillastbetrieb nur vier von acht Zylindern im Einsatz sind – ohne dass Sie den Unterschied bemerken. Der Motor läuft stets ruhig und kraftvoll, nutzt aber entsprechend weniger Kraftstoff und stößt weniger CO_2 aus.

Die Wirkungsweise umschreiben wir mit „intelligenter Performance“. Audi cylinder on demand schließt gezielt nur bestimmte Zylinder, jeweils zwei pro Zylinderbank. Dadurch läuft der Motor auch im Teillastbetrieb beeindruckend ruhig. Die Abschaltung richtet sich nach mehreren Faktoren: So liegt die Drehzahl zwischen 930 und 3.500 Umdrehungen, die Motortemperatur bei mindestens 40 °C und Sie müssen mindestens im dritten Gang unterwegs sein. Benötigen Sie dann nicht die volle Kraft der acht Zylinder, schließt das Audi valvelift system die Einlass- und Auslassventile und schaltet die Einspritzung und Zündung der entsprechenden Zylinder ab. Das heißt, es wird weder Luft angesaugt und Kraftstoff eingespritzt noch Abgas ausgestoßen. Oder anders: Die Verbrauchs- und Emissionswerte werden spürbar verbessert.

Der V8-4.0-TFSI-Motor ist zusätzlich mit einem Start-Stop-System sowie Rekuperation ausgestattet und erfüllt selbstverständlich die Abgasnorm EU5. Das Aggregat arbeitet mit dem Audi valvelift system, das ein höheres Drehmoment generiert – bei verringertem Verbrauch. Der optionale permanente Allradantrieb quattro® mit Sportdifferenzial unterstützt das sportliche Potenzial des Triebwerks.

Durch sein sehr spontanes Ansprechverhalten und seine außergewöhnliche Kraftentfaltung über den gesamten Drehzahlbereich ermöglicht der Achtzylinder eine sportlich-souveräne Fahrweise. So beschleunigen seine 309 kW (420 PS) bei einem maximalen Drehmoment von 550 Nm die S6 Limousine in 4,8 Sekunden, den S6 Avant in 4,9 Sekunden von 0 auf 100 km/h. Bei 250 km/h wird der Motor elektronisch abgeregelt.

Die Werte für Kraftstoffverbrauch und CO_2-Emissionen finden Sie auf Seite 54.

Mit quattro® haben wir eines der besten Allradsysteme der Welt erfunden.

Natürlich war uns das nicht genug.

quattro® ist ein permanenter Allradantrieb. Reduziert sich die Straßenhaftung einer Fahrzeugachse und drohen deshalb die Räder durchzudrehen, so wird die Antriebskraft auf die andere Achse umgeleitet – automatisch und permanent verteilt durch das Mittendifferenzial. Die Grundverteilung liegt bei 40 : 60 – dabei kommen 40 % der Antriebskraft von der Vorderachse, 60 % von der hinteren. Der Vorteil: bessere Traktion bei Beschleunigung und mehr Sicherheit dank besserer Bodenhaftung. So viel zur Technik. Doch was quattro einzigartig macht, ist wohl das Gefühl. „Als würde man auf der Straße kleben“, sagen manche Kunden. Wir formulieren es so: quattro bringt mehr Gefühl für die Straße – bei mehr Sicherheit.

Das optionale quattro® mit Sportdifferenzial verstärkt dieses unnachahmliche quattro Gefühl noch. Beim Anlenken und in Kurven neigen Fahrzeuge zum Untersteuern. Das ist ein gewöhnlicher physikalischer Prozess: Ein beweglicher Körper widersetzt sich einer Richtungsänderung. Die elastischen Reifen und die Fahrwerkslager verspannen sich, bis das Fahrzeug der neuen Richtung folgt. Beim Beschleunigen in der Kurve wird die Vorderachse entlastet und kann so weniger Querkraft am Reifen übertragen – das Fahrzeug untersteuert. Mit dem Sportdifferenzial an der Hinterachse wird dieser Tendenz entgegengesteuert.

Denn das quattro Hinterachsdifferenzial wurde links und rechts jeweils um eine Überlagerungseinheit mit zwei Verzahnungsstufen erweitert. Sie sorgen dafür, dass die einzelnen Räder der Hinterachse ein unterschiedliches Antriebsmoment erhalten. Ein elektrohydraulischer Aktuator betätigt die Kupplungen. Abhängig zum Beispiel von Lenkwinkel, Querbeschleunigung, Gierwinkel und Fahrgeschwindigkeit errechnet das Steuergerät die passende Verteilung der Radmomente. So dirigiert es beim Anlenken oder beim Beschleunigen in einer Kurve die Kraft gezielt zum kurvenäußeren Hinterrad.

Die Werte für Kraftstoffverbrauch und CO_2-Emissionen finden Sie auf Seite 54.

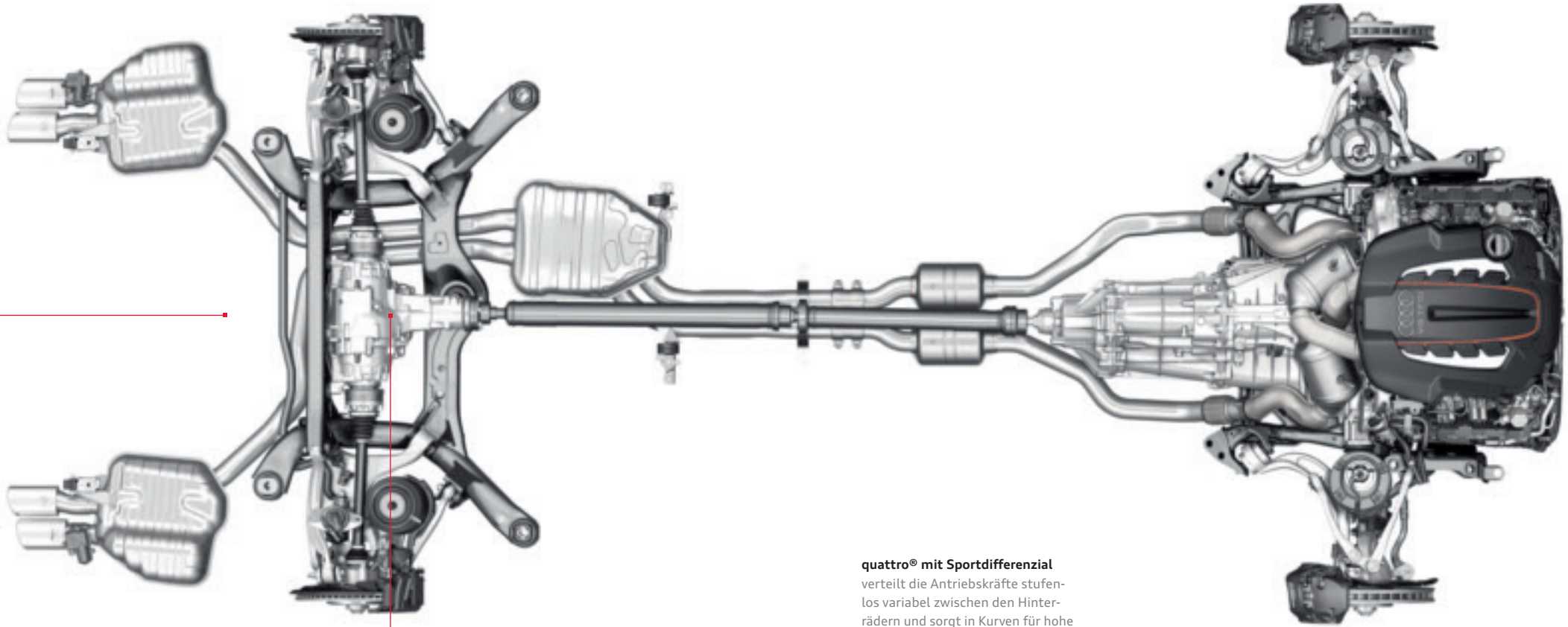

quattro® mit Sportdifferenzial
verteilt die Antriebskräfte stufenlos variabel zwischen den Hinterrädern und sorgt in Kurven für hohe Agilität und eine begeisternde Fahrdynamik.

Volltragende Luftfedern an der Vorder- und Hinterachse des Fahrzeugs sorgen für ein sportliches und komfortables Fahrgefühl.

Dynamik und Komfort waren Gegensätze.
Wir haben diese in Luft aufgelöst.

Jede Straße ist anders. Schön, wenn Sie trotzdem keinen Unterschied spüren. Wie das geht? Im Audi S6 passt sich das Fahrwerk serienmäßig vielen Fahrsituationen und der Fahrbahn an. Wir nennen das **adaptive air suspension sport**. Eine elektronisch geregelte Luftfederung wirkt separat an jedem der vier Räder und ist mit einem stufenlosen adaptiven Dämpfungssystem kombiniert. Sensoren an der Karosserie und an den Achsen informieren das System während der Fahrt über die erkannte Fahrsituation. Außerdem sorgt die Luftfeder dafür, dass selbst bei starker Beladung die Fahreigenschaft kaum beeinträchtigt wird.

Die Vorzüge der adaptive air suspension sport erleben Sie schon nach den ersten Metern. Erst recht, wenn diese Sie durch eine Kurve führen. Die Wank- und Nickbewegungen der Karosserie werden deutlich reduziert, das Schwingungsverhalten und die Federwege bewegen sich am Optimum. Unebene Straßen werden Sie in Zukunft sehen, aber selten spüren.

Im Audi S6 kommt die neue adaptive air suspension sport mit S6-spezifischer Abstimmung zum Einsatz. Sie wird von Audi drive select® gesteuert und ist schon im Modus auto sportlicher eingestellt. Bei Geschwindigkeiten ab 120 km/h wird das Fahrwerk um 10 Millimeter abgesenkt.

Die Werte für Kraftstoffverbrauch und CO_2-Emissionen finden Sie auf Seite 54.

Die nahezu stufenlose Dämpfung passt sich automatisch und in Sekundenbruchteilen an jede Fahrsituation an. Selbst bei asymmetrisch verteilter Belastung bleibt das Fahrzeug durch die permanente Niveauregulierung in ebener Lage.

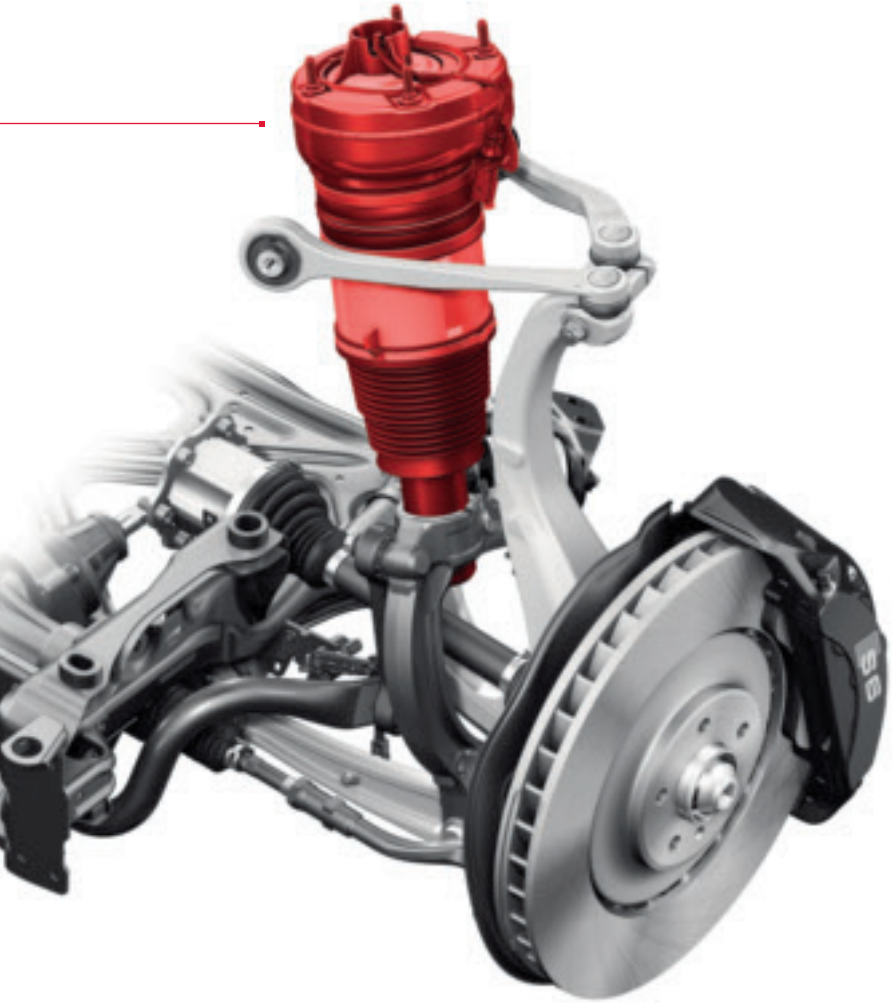

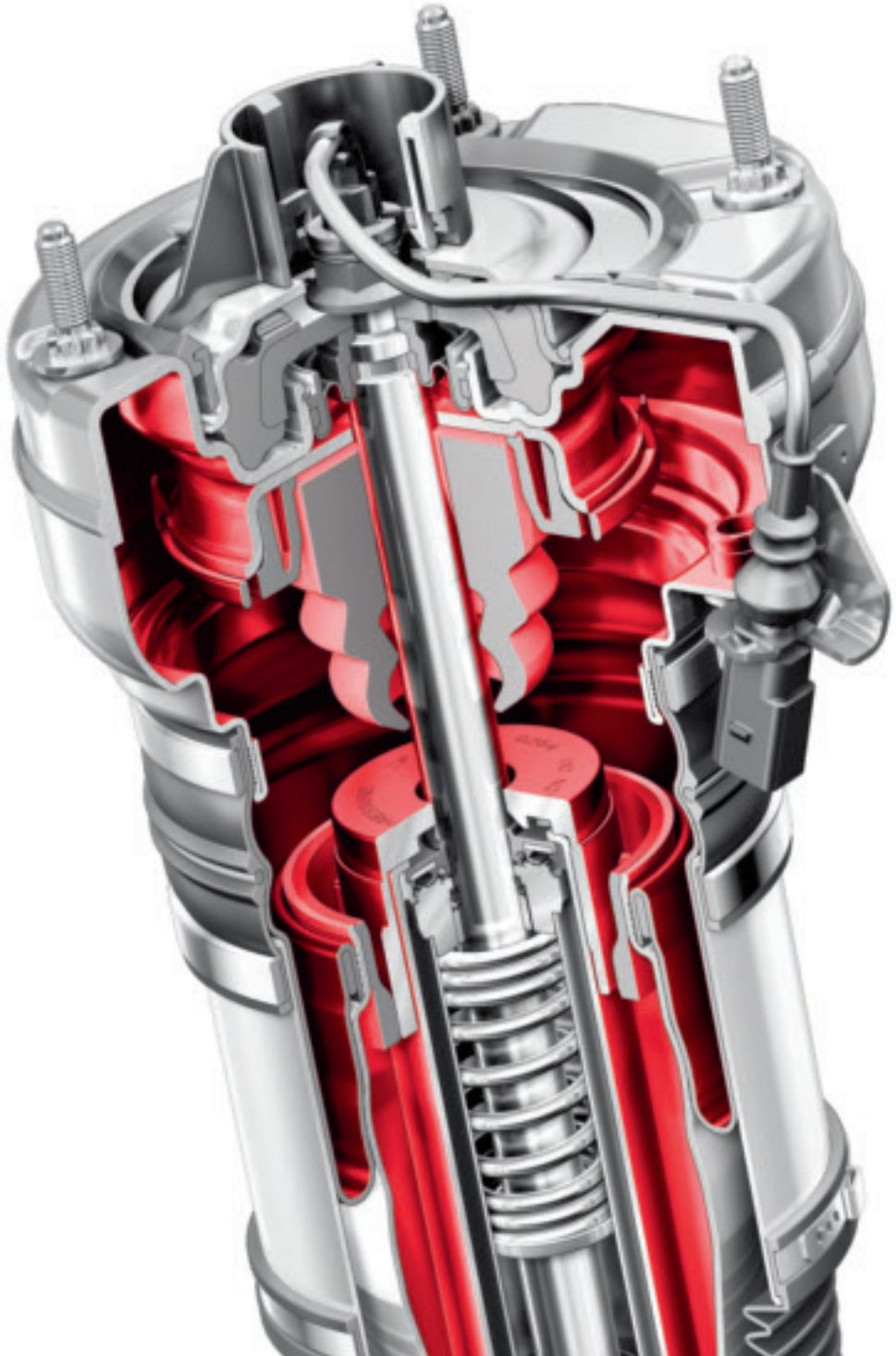

Abbildung zeigt A6 Limousine

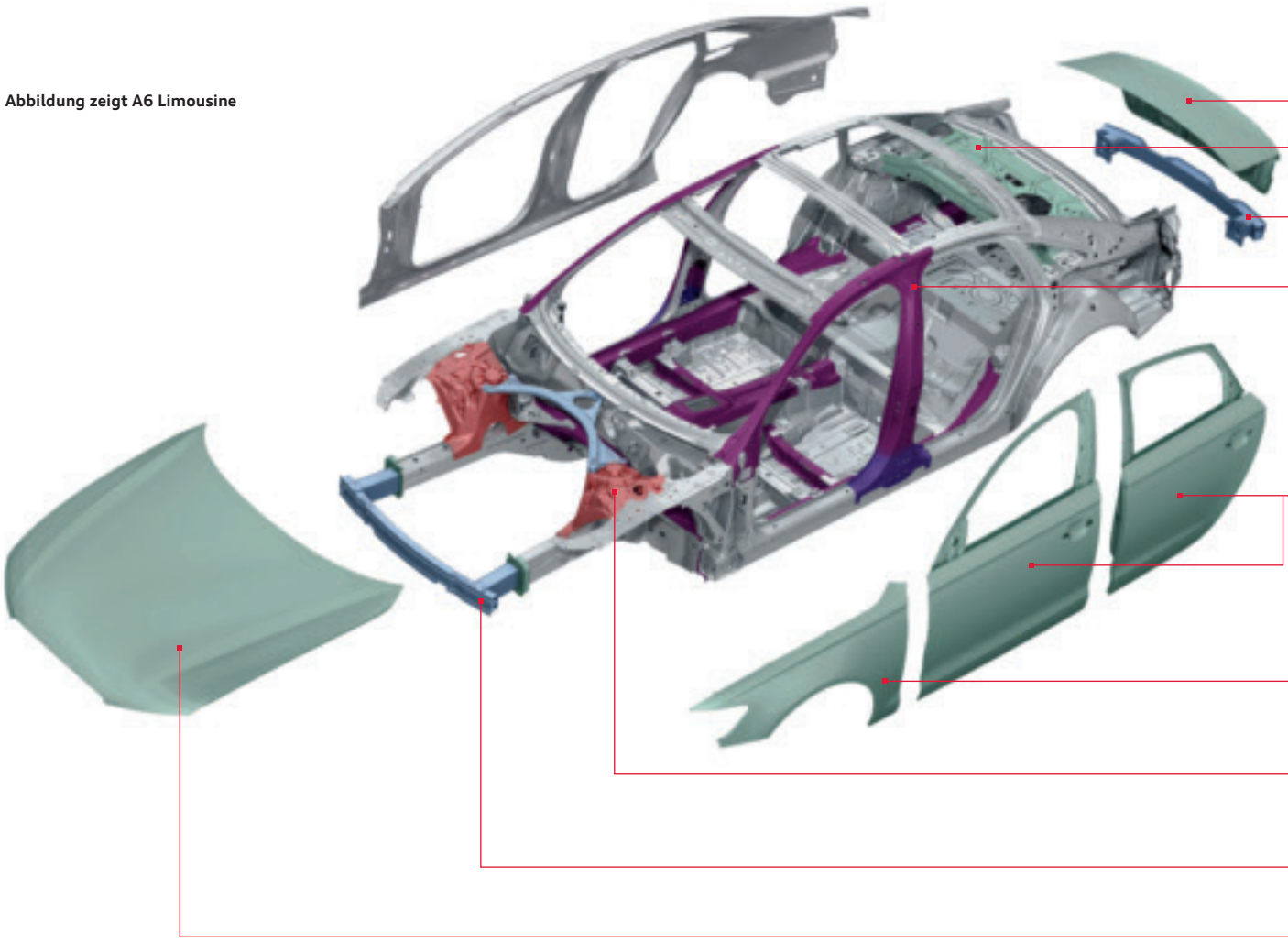

Aluminium-Heckklappe

Aluminium-Schubfeld

Aluminiumprofil-Stoßfängersystem

warmumgeformte und partiell vergütete Säule B

Aluminium-Türen

vordere Seitenwände aus Aluminium

Aluminiumdruckguss-Federbeinaufnahme
Aluminiumprofil-Vorderwagenstrebe

Aluminiumprofil-Stoßfängersystem

Aluminium-Frontklappe

Aluminium-Blech

Aluminium-Guss

Aluminium-Profil

Stahl warmumgeformt

Stahl kaltgeformt

Audi ultra.

Die Zukunft automobilen Leichtbaus.

Vorsprung sieht man dem neuen Audi S6 schon von Weitem an. Ein Eindruck, der sich bestätigt, wenn man ihn in seine Einzelteile zerlegt. Die innovative Leichtbautechnologie Audi ultra verdeutlicht, wie leicht und zukunftsweisend er gebaut ist. Eine Eigenschaft, die nur möglich wurde durch die 20-jährige Erfahrung, die Audi in seinem Leichtbauzentrum in Neckarsulm sammeln konnte. So werden die S6 Limousine und der S6 Avant im Gegensatz zu vielen anderen Fahrzeugen ihrer Klasse nicht nur aus Stahl gefertigt, sondern in einer Aluminium-Hybrid-Bauweise. Eine innovative Leichtbautechnologie, die bisher zumeist bei Sportwagen Verwendung findet – und einen geringeren Verbrauch, eine höhere Agilität und damit mehr Effizienz bewirkt.

Das Gewicht wurde dank Audi ultra beim S6 mit der Aluminium-Hybrid-Bauweise an zahlreichen Punkten reduziert. Das fängt beim Fahrwerk an: Aluminiumbauteile an den Fahrwerkskomponenten wie Lenker, Schwenklager und an den Radträgern tragen erheblich zu einer Gewichtsreduktion bei. Ein weiterer Schwerpunkt für Aluminiumanwendungen ist die Karosserie: Hier kommt Aluminium als Werkstoff in der Karosseriestruktur und für alle Anbauteile zum Einsatz. Sowohl Türen, Motorhaube, Heckklappe als auch Kotflügel bestehen aus dem steifen und leichten Metall. Darüber hinaus werden in der Karosserie Technologien eingesetzt, die es ermöglichen, unterschiedliche Wanddicken und Materialeigenschaften in einem einzigen Bauteil darzustellen. Mit Audi ultra wird das Material genau dort genutzt, wo es erforderlich ist – ohne dabei das Gewicht in anderen Bereichen zu erhöhen. Das Resultat ist ein Fahrzeug, dessen reduziertes Gewicht eindeutig spürbar ist: zum einen in sportlicher Agilität und zum anderen in einem vergleichsweise geringen Kraftstoffverbrauch und CO_2-Ausstoß.

Die Werte für Kraftstoffverbrauch und CO_2-Emissionen finden Sie auf Seite 54.

Telefon: Die auf Wunsch erhältliche Handyvorbereitung (Bluetooth) bzw. das Bluetooth-Autotelefon online verfügen über einen Auswahlbildschirm mit Anruflisten, Adressbuch und Wahloberfläche als Starteinstellung.

MMI touch®: Auf dem optionalen MMI touch können Sie mit einem Finger „schreiben“. Das System erkennt Buchstaben und Zahlen. Nutzbar für Navigation und Telefon. Zusätzlich können Sie in der Jukebox per Fingerstrich durch die Alben Ihrer Musiksammlung blättern.

Navigationssystem: Das optionale Festplatten-Navigationssystem MMI Navigation plus mit MMI touch liefert eine 3D-Kartenansicht und eine 3-dimensionale Darstellung bekannter Gebäude und Sehenswürdigkeiten.

Media: Anzeige verfügbarer Medienquellen wie Jukebox, eingelegter SDHC-Karten, Audi music interface (optional) oder CDs und DVDs; Anzeige optionaler TV-Tuner

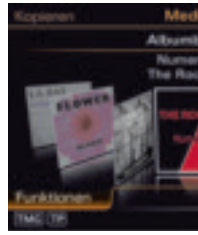

Folgen Sie Ihrer Intuition –

Sie werden richtig ankommen.

Unserem Anspruch „Vorsprung durch Technik“ versuchen wir in jedem Bereich eines Audi gerecht zu werden – zum Beispiel beim weiterentwickelten MMI® – Multi Media Interface. Mit dem MMI bedienen Sie eine Vielzahl von Medien im Auto, Navigation und weitere Komfortfunktionen.

Bisher war die Bedienung des MMI einfach – jetzt ist sie noch einfacher. Eine reduzierte Tastenanzahl bringt mehr Übersicht. Die Bedientasten für Radio und Media liegen sinnvoll angeordnet beim Lautstärkeregler. Die sechs weiteren sogenannten Hardkeys, zum Beispiel für Telefon oder Navigation, liegen am zentralen Dreh-/Drück-Steller – für intuitives Bedienen. Ebenfalls neu: die Karusselldarstellung im MMI-Display.

Damit haben Sie noch mehr Übersicht und gelangen noch einfacher ans Ziel. Das Besondere an der optionalen MMI® Navigation plus: das einzigartige MMI touch®. Es liegt links vom zentralen Bedienfeld und ist, besonders im Zusammenspiel mit dem neuen Wählhebel, ganz bequem zu erreichen. Mit dem MMI touch steuern Sie unter anderem auf eine neue und intelligente Weise die Navigation – indem Sie Buchstaben oder Zahlen mit dem Finger auf das berührungssensitive Bedienfeld „schreiben“. Das System quittiert die Eingabe nach jedem Zeichen mit einer akustischen Rückmeldung. Zusätzlich können Sie in der Jukebox durch die Alben Ihrer Musiksammlung blättern – ein kurzer Fingerstrich genügt.

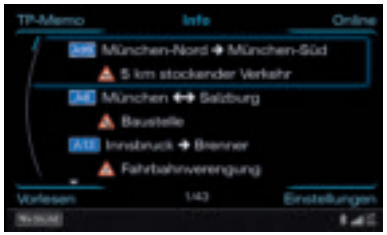

Audi connect: Verkehrsinformationen online Neben der richtigen erhalten Sie auch noch die schnellste Route zum Ziel. Verkehrsinformationen online bieten für die dynamische Routenführung neben Verkehrsflussinformationen auch schnellere Informationen über Stauentstehung und -auflösung sowie eine höhere Abdeckung des Straßennetzes.

Audi connect: Reiseinformation/Wetter liefert Wettervorhersagen und aktuelle Informationen, z. B. Infografiken und Wetterkarten zum Zielort. **Audi connect: Nachrichten online** stellt umfassende Nachrichten zum aktuellen Weltgeschehen zur Verfügung.

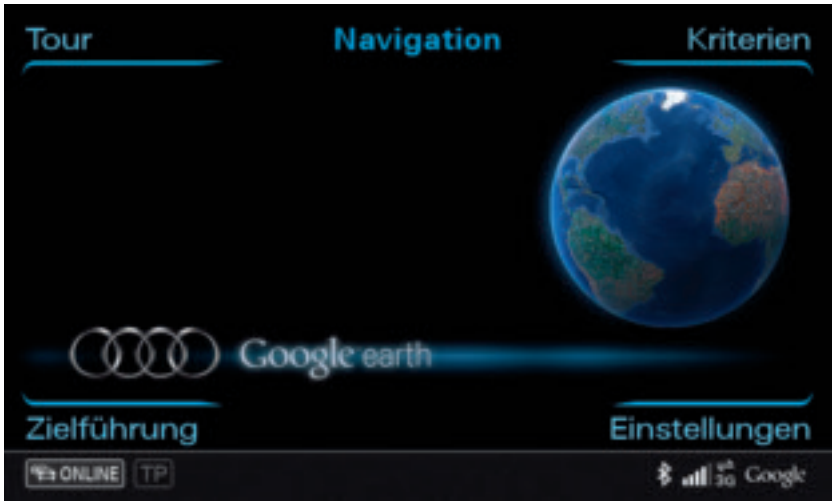

Audi connect: Navigation mit Google-Earth-Bildern und Street View* ermöglicht Navigieren mit hochauflösenden Luft- und Satellitenbildern, Fotos, Geländeformationen, Straßen und ihren Bezeichnungen sowie Geschäftseinträgen. In Street View* können Sie sich schon während der Fahrt ein realitätsgetreues Bild vom Zielort machen. Mit der Point-of-Interest-Suche (POI) mit Sprachbedienung erhalten Sie detaillierte Tipps zu Reisezielen, Öffnungszeiten oder Besucherbewertungen und haben ortsunabhängigen Zugriff auf die gesamte Bandbreite des Internets. Die **Zieleinspeisung über myAudi oder Google maps** ermöglicht auf Wunsch eine bequeme Routenplanung mit individuellen Navigationszielen am Heimcomputer sowie den Versand an das Fahrzeug. Bei Fahrtantritt wird die Routenplanung in die MMI Navigation plus geladen.

Audi connect.

Auch auf der Straße immer online.

Mobile Informationsdienste bieten die ultimative Verbindung. Direkt aus dem Internet können Sie mit Audi connect bequem im MMI® nach beliebigen Sonderzielen suchen, die neuesten Nachrichten und die aktuelle Wettervorhersage für das geplante Navigationsziel abrufen.
Die Datenübertragung läuft über das UMTS-Modul des Bluetooth-Autotelefons online, das zusätzlich zur ebenfalls optionalen MMI Navigation plus mit MMI touch® bestellbar ist. Eine Besonderheit ist der **WLAN-Hotspot**. Mit Laptop, iPad oder Netbook können Sie wichtige Informationen, Daten und E-Mails ebenso komfortabel abrufen wie im heimischen Büro. Für einige Smartphones ist eine Applikation für **Internetradio*** verfügbar.

Thema Audi connect

Wenn Sie die Vielfalt von Audi connect erleben wollen, richten Sie die Kamera Ihres Mobiltelefons auf diesen QR-Code und scannen Sie ihn mithilfe eines QR-Readers ein. Oder nutzen Sie folgenden Link: www.audi.de/audiconnectfilm

*Über den genauen Einsatztermin informieren Sie sich bitte bei Ihrem Audi Partner.

Oolonggrau Metallic

Die modellspezifischen Serien- und Sonderausstattungen entnehmen Sie bitte dem Index ab Seite 58.

Ibisweiß

Eissilber Metallic

Havannaschwarz Metallic

Prismasilber Kristalleffekt

Brillantschwarz

Oolonggrau Metallic

Phantomschwarz Perleffekt

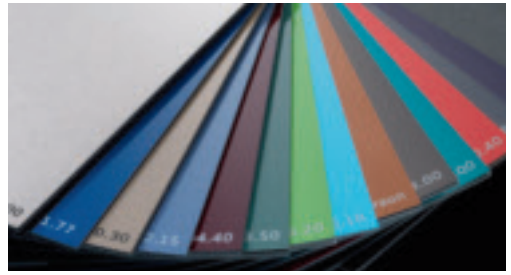

Individuallackierungen Audi exclusive
Ein Angebot der quattro GmbH

Gletscherweiß Metallic

Mondscheinblau Metallic

Estorilblau Kristalleffekt

Aluminium-Gussräder im 5-Parallelspeichen-Stern-Design (S-Design)

Aluminium-Gussräder
im 5-Parallelspeichen-Design (S-Design)
Größe 8,5 J x 19 mit Reifen 255/40 R 19

Aluminium-Gussräder
im 5-Parallelspeichen-Stern-Design (S-Design)
Größe 8,5 J x 20 mit Reifen 255/35 R 20

Die modellspezifischen Serien- und Sonderausstattungen entnehmen Sie bitte dem Index ab Seite 58.

Aluminium-Gussräder Audi exclusive im 5-Doppelspeichen-Design
Größe 8,5 J x 19 mit Reifen 255/40 R 19.
Ein Angebot der quattro GmbH

Aluminium-Gussräder Audi exclusive im 5-Segmentspeichen-Design
Größe 8,5 J x 20 mit Reifen 255/35 R 20.
Ein Angebot der quattro GmbH

Winter-Aluminium-Gussräder im 15-Speichen-Stern-Design
Größe 7,5 J x 19 mit Reifen 235/45 R 19; schneekettentauglich, zulässige Höchstgeschwindigkeit 210 km/h

Aluminium-Gussräder Audi exclusive im 7-Doppelspeichen-Design
Größe 8,5 J x 19 mit Reifen 255/40 R 19.
Ein Angebot der quattro GmbH

Aluminium-Gussräder Audi exclusive im 5-Arm-Rotor-Design
Titanoptik, glanzgedreht,
Größe 8,5 J x 20 mit Reifen 255/35 R 20.
Ein Angebot der quattro GmbH

Winter-Aluminium-Gussräder im 5-Parallelspeichen-Stern-Design (S-Design)
Größe 9 J x 19 mit Reifen 265/35 R 19; nicht schneekettentauglich, zulässige Höchstgeschwindigkeit 240 km/h

Radschrauben diebstahlhemmend
nur durch mitgelieferten Adapter zu lösen

Reifenreparaturset
mit 12-Volt-Kompressor und Reifendichtmittel, unter der Ladebodenabdeckung im Gepäckraum, Höchstgeschwindigkeit 80 km/h

Reserverad platzsparend

Reifendruck-Kontrollanzeige
optische und akustische Warnung bei Druckverlust an einem oder mehreren Rädern; Anzeige im Fahrerinformationssystem

Bordwerkzeug und Wagenheber
im Gepäckraum

Leder Valcona goabeige

Lederausstattungen Audi exclusive
Ein Angebot der quattro GmbH

Normalsitze vorn
mit elektrischer Einstellung von Sitzhöhe, Sitzlängsposition, Lehnenneigung; manuelle Einstellung von Gurthöhe, Kopfstützenhöhe und -abstand; inklusive Memory-Funktion für Fahrersitz sowie Außenspiegel

Die modellspezifischen Serien- und Sonderausstattungen entnehmen Sie bitte dem Index ab Seite 58.

Alcantara/Leder schwarz

Lederausstattungen Audi exclusive
Ein Angebot der quattro GmbH

Sportsitze vorn
mit ausgeprägten Sitzseitenwangen für besseren Seitenhalt in Kurven; elektrische Einstellung von Sitzhöhe, Sitz- und Lehnenneigung, Sitzlängsposition und 4-Wege-Lendenwirbelstütze; manuelle Einstellung von Gurthöhe, Kopfstützenhöhe und -abstand; mit ausziehbarer Oberschenkelauflage und S6-Prägung; inklusive Memory-Funktion für Fahrersitz sowie Außenspiegel

Abbildung zeigt S-Sportsitz vorn in Leder Valcona schwarz mit Kontrastnähten in Silber

Alcantara/Leder schwarz

Leder Valcona schwarz mit Kontrastnähten in Silber

Alcantara/Leder mondsilber

Leder Valcona mondsilber mit Kontrastnähten in Stahlgrau

Lederausstattungen Audi exclusive
Ein Angebot der quattro GmbH

S-Sportsitze vorn
mit besonderem Seitenhalt, sportlicher Optik und integrierten Kopfstützen vorn; elektrische Einstellung von Sitzhöhe, Sitz- und Lehnenneigung, Sitzlängsposition und 4-Wege-Lendenwirbelstütze; manuelle Einstellung der Gurthöhe; mit ausziehbarer Oberschenkelauflage und S6-Prägung; inklusive Memory-Funktion für Fahrersitz sowie Außenspiegel

Die modellspezifischen Serien- und Sonderausstattungen entnehmen Sie bitte dem Index ab Seite 58.

Abbildung zeigt Komfortsitz vorn in Leder Valcona goabeige

Leder Milano schwarz

Lederausstattungen Audi exclusive
Ein Angebot der quattro GmbH

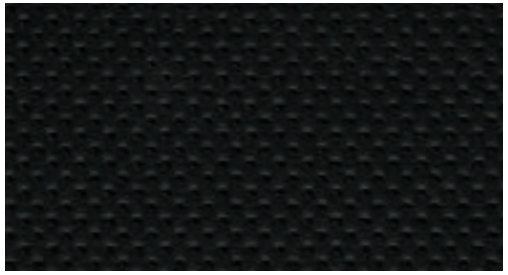

Leder Valcona schwarz*

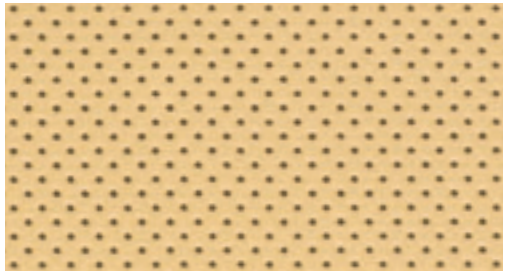

Leder Valcona goabeige*

Komfortsitze vorn mit Memory-Funktion
elektrische Einstellung von Sitzhöhe, Sitzlängsposition, Sitz- und Lehnenneigung sowie Oberschenkelauflage; manuelle Einstellung von Gurthöhe, Kopfstützenhöhe und -abstand; pneumatische Einstellung der Lendenwirbelstütze sowie der Sitz- und Lehnenwangen; inklusive Memory-Funktion für Fahrer- und Beifahrersitz sowie Außenspiegel

*Nur in Verbindung mit Sitzbelüftung vorn bestellbar. (Das Leder der Vorder- und der äußeren Fondsitze ist perforiert.)

Sitzbezüge, Dachhimmel

Alcantara/Leder-Kombination
Sitz- und Seitenwangen, Kopfstützen, Mittelarmlehne vorn und hinten sowie Mittelkonsole unten in Leder; Sitzmittelbahn und Türverkleidungen im inneren Feld in Alcantara

Leder Milano
Sitzbezüge, Kopfstützen, Mittelarmlehne vorn und Mittelkonsole unten in Leder. Leder Milano ist ein komplett durchgefärbtes Leder, das aufgrund der Lackierung einen ausgezeichneten Oberflächenschutz bietet. Das Leder ist extrem strapazierfähig und langlebig, chromfrei gegerbt und vermittelt durch die geprägte und feine Oberfläche einen hochwertigen Eindruck.

Leder Valcona
Sitzbezüge schwarz oder 2-farbig mit Kontrastnähten, Kopfstützen, Türverkleidungen im inneren Feld, Mittelkonsole unten, Mittelarmlehne vorn und hinten in Leder. Leder Valcona ist ein hochwertiges Leder, das zur eleganten Ausstrahlung des Innenraums beiträgt. Der geringe Lackauftrag unterstützt die Atmungsaktivität, die ungeprägte Oberfläche unterstreicht den hochwertigen Charakter. Leder Valcona ist chromfrei gegerbt, durchgefärbt und mit lichtechten Farbpigmenten versehen.

Belederte Armauflage in den Türverkleidungen

Belederte Armauflage in den Türverkleidungen inklusive Airbagkappe
Belederte Armauflage in den Türverkleidungen; zusätzlich ist die Airbagkappe am Lenkrad in Schwarz beledert. Ein Angebot der quattro GmbH

Belederte Armauflage in den Türverkleidungen inklusive Airbagkappe Audi exclusive
Umfang wie belederte Armauflage in den Türverkleidungen inklusive Airbagkappe; die Farben des Leders und der Ziernähte sind aus dem Farbangebot Audi exclusive frei wählbar. Ein Angebot der quattro GmbH

Lederausstattung Audi exclusive (Paket 1)
erhältlich in Leder Valcona und Alcantara/Leder. Umfänge sind: Sitze, Mittelarmlehne, Türverkleidungseinsatz und Mittelkonsole unten. Sitzmittelbahn und Türverkleidungseinsatz wahlweise in Alcantara. Die Farben des Leders, des Alcantaras und der Ziernähte sind aus dem Farbangebot Audi exclusive frei wählbar. Ein Angebot der quattro GmbH

Lederausstattung Audi exclusive (Paket 2)
erhältlich in Leder Valcona. Umfänge zusätzlich zu Paket 1: Türarmauflage, Türzuziehgriff sowie Sitzlehnenabdeckung. Sitzanbauteile sind farbangepasst. Die Farben des Leders und der Ziernähte sind aus dem Farbangebot Audi exclusive frei wählbar. Ein Angebot der quattro GmbH

Dachhimmel Stoff
farblich auf die gewählte Interieurfarbe abgestimmt (in Schwarz oder Mondsilber)

Die modellspezifischen Serien- und Sonderausstattungen entnehmen Sie bitte dem Index ab Seite 58.

Aluminium matt gebürstet

Eicheholz Beaufort

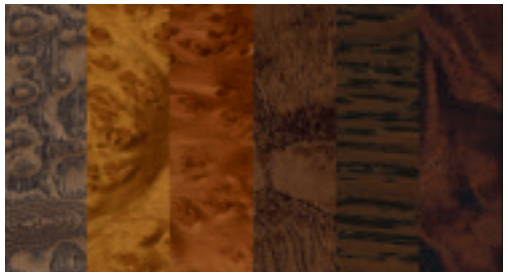

Dekoreinlagen Audi exclusive
Ein Angebot der quattro GmbH

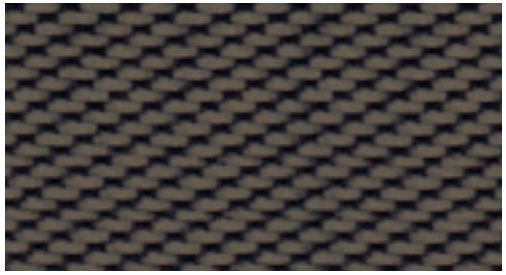

Carbon Atlas

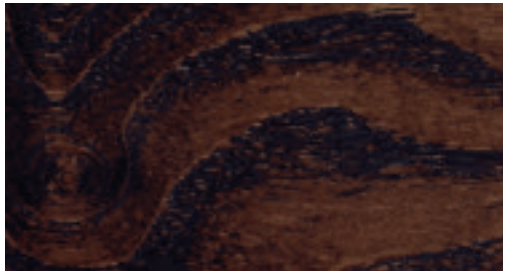

Eschemaserholz braun naturell

Klavierlack schwarz
Ein Angebot der quattro GmbH

Dekoreinlagen Aluminium matt gebürstet
großflächig für die Schalttafel, Mittelkonsole, Türverkleidungen und die umlaufende Dekoreinlage

---

Dekoreinlagen Carbon Atlas
großflächig für die Schalttafel, Mittelkonsole, Türverkleidungen und die umlaufende Dekoreinlage

---

Dekoreinlagen Klavierlack schwarz
großflächig für die Schalttafel; zusätzlich mit Einfassungen in Aluminiumoptik für Mittelkonsole, Türverkleidungen und die umlaufende Dekoreinlage. Ein Angebot der quattro GmbH

Dekoreinlagen Eicheholz Beaufort
großflächig für die Schalttafel; zusätzlich mit Einfassungen in Aluminiumoptik für Mittelkonsole, Türverkleidungen und die umlaufende Dekoreinlage; wird in einem innovativen Verfahren hergestellt und besteht aus geschichtetem Eicheholz, das in 2 Farben ausgeführt ist. Diese Dekoreinlage ist eine Anlehnung an die Yachtoptik.

Dekoreinlagen Holz
großflächig für die Schalttafel; zusätzlich mit Einfassungen in Aluminiumoptik für Mittelkonsole, Türverkleidungen und die umlaufende Dekoreinlage

---

Dekoreinlagen Audi exclusive
Es sind folgende Dekoreinlagen erhältlich: Myrtemaserholz muskatbraun, Modroneholz gold, Eschemaserholz nougat, Vavonaholz bronze, Tamoholz dunkelbraun naturell und Eicheholz sepia. Ein Angebot der quattro GmbH

Licht

Xenon plus
Scheinwerfer mit langlebiger Gasentladungstechnik für Abblend- und Fernlicht ermöglichen eine intensive Fahrbahnausleuchtung, gute Gleichmäßigkeit und Reichweite im Nah- und Fernbereich. Die automatisch-dynamische Leuchtweitenregelung wirkt dem Blenden des Gegenverkehrs entgegen; inklusive Tagfahrlichtband, Allwetterlicht, LED-Heckleuchten und Scheinwerfer-Reinigungsanlage

adaptive light inklusive gleitender Leuchtweitenregulierung
bestehend aus dynamischem Kurvenlicht, statischem Abbiegelicht und gleitender Leuchtweitenregulierung; das dynamische Kurvenlicht schließt von der Lenkradbewegung auf den Straßenverlauf und leuchtet Kurven in einem Geschwindigkeitsbereich von ca. 10 bis 110 km/h durch schwenkbare Xenon-Scheinwerfer variabel aus. Das statische Abbiegelicht schaltet sich bei längerem Setzen des Blinkers bei niedrigen Geschwindigkeiten automatisch ein und leuchtet die neue Fahrtrichtung aus. Für das System der gleitenden Leuchtweitenregulierung werden durch eine Kamera am Innenspiegel Lichtquellen anderer Verkehrsteilnehmer erfasst. Leuchtweite und -breite der Scheinwerfer werden stufenlos gleitend zwischen Abblend- und Fernlicht so an die Umgebung angepasst, dass sie gute Sicht bieten, ohne andere Verkehrsteilnehmer zu blenden. Darüber hinaus stehen 3 unterschiedliche Scheinwerferlichtverteilungen zur Verfügung, die geschwindigkeitsabhängig aktiviert werden: Stadtlicht, Autobahnlicht und Landstraßenlicht. Zusätzlich ermöglicht Audi connect durch die navigationsdatenbasierte Fahrzeugunterstützung eine Steuerung dieser 3 Lichtverteilungen und des Kreuzungslichts mithilfe der gespeicherten Streckendaten der optionalen MMI Navigation plus mit MMI touch®. Durch den Reisemodus mit GPS-gestützter Umschaltung zwischen Rechts- und Linksverkehr werden die komfortablen Funktionen der Lichtassistenz ergänzt.

LED-Scheinwerfer
mit Abblendlicht, Fernlicht, Tagfahrlicht, Blinklicht und statischem Abbiegelicht sowie Allwetterlicht- und Autobahnlicht-Funktion in LED-Technologie; inklusive Fernlichtassistent für automatisches Auf- und Abblenden, Allwetterlicht-Funktion zur Verringerung der Eigenblendung bei schlechten Sichtverhältnissen (Nebel, Regen oder Schneefall) sowie zusätzlichen Autobahnlichts mit automatisch erhöhter Reichweite ab einer Geschwindigkeit von ca. 110 km/h; LED-Technologie erlaubt tageslichtähnliche Ausleuchtung der Fahrbahn, hohe Lebensdauer und besonders gute Wahrnehmung durch andere Verkehrsteilnehmer dank der prägnanten Audi Leuchtengrafik im Tag- und Nachtdesign; inklusive Scheinwerfer-Reinigungsanlage; erkennt innerhalb der Systemgrenzen selbstständig Scheinwerfer des Gegenverkehrs, Rückleuchten von anderen Verkehrsteilnehmern und Ortschaften. Je nach Verkehrssituation wird das Fernlicht automatisch ein- oder ausgeschaltet.

LED-Heckleuchten
Brems-, Schluss- und Blinkleuchten sowie Heckkennzeichenleuchten in LED-Technologie ermöglichen durch die schnellere Aktivierung eine frühere Wahrnehmung durch den nachfolgenden Verkehr; Rückfahrleuchten in Weiß, 2 Nebelschlussleuchten; dritte Bremsleuchte hochgesetzt in der Heckscheibe

Adaptives Bremslicht
Blinken des Bremslichts bei einer Notbremsung und automatische Aktivierung der Warnblinkanlage bei Stillstand, um den nachfolgenden Verkehr zu warnen

Licht-/Regensensor
schaltet Abblendlicht bzw. Scheibenwischer abhängig von den Lichtverhältnissen bzw. vom Niederschlag automatisch ein/aus; inklusive verzögerten Ausschaltens/automatischen Einschaltens von Heck-/Kennzeichenleuchten beim Abstellen/Öffnen des Fahrzeugs

Fernlichtassistent
Bestandteil des LED-Scheinwerfers; erkennt innerhalb der Systemgrenzen selbstständig Scheinwerfer des Gegenverkehrs, Rückleuchten von anderen Verkehrsteilnehmern und Ortschaften. Je nach Verkehrssituation wird das Fernlicht automatisch ein- oder ausgeschaltet.

Innen- und Außenlichtpaket
Innen: Einstiegsbeleuchtung. In LED-Technologie: Fußraum vorn, Türinnenbetätigung, Make-up-Leuchten, Ablagefach in der Mittelkonsole, Ambientebeleuchtung der Mittelkonsole, Ambiente-Auflicht für Türinnenverkleidung
Außen: Vorfeldbeleuchtung an der Unterseite der Türgriffe und Beleuchtung der Griffmulde in LED-Technologie zur Erleichterung des Ein- und Aussteigens bei Dunkelheit, wird automatisch aktiviert beim Entriegeln der Türen; inklusive aktiver Türrückstrahler

Ambientebeleuchtung
zusätzlich zum Innen- und Außenlichtpaket blendfreie Beleuchtung des Fahrzeuginnenraums in LED-Technologie. 2 Leseleuchten vorn und hinten, Ausleuchtung der Türtaschen, Beleuchtung von Fußraum und Türinnenbetätigung, Auflichter für Mittelkonsole und Türinnenfläche zur Verbesserung der räumlichen Orientierung; inklusive integriertem Brillenfach im Dachmodul. Umleuchtung der Mittelkonsole (Schwebeeffekt), mit beleuchteten Einstiegsleisten. Konfigurierbar über das MMI

Spiegel

Außenspiegelgehäuse in Aluminiumoptik

Außenspiegel mit integriertem LED-Blinklicht
elektrisch einstell- und beheizbar, Spiegelglas asphärisch, mit Memory-Funktion

außerdem wahlweise:

elektrisch einstell-, beheiz- und anklappbar

elektrisch einstell- und beheizbar, beidseitig automatisch abblendend

elektrisch einstell-, beheiz- und anklappbar, beidseitig automatisch abblendend

Innenspiegel
abblendend

Innenspiegel automatisch abblendend
erkennt mithilfe einer Fotozelle zu helles Scheinwerferlicht von hinten und dunkelt sich daraufhin selbstständig ab

Dachsysteme

Glas-Schiebe-/Ausstelldach (S6 Limousine)
mit getöntem Einscheibensicherheitsglas und stufenlos einstellbarem Sonnenschutz, integrierter Windabweiser, Komfortschließung von außen über die Zentralverriegelung sowie über die Funkfernbedienung

Panorama-Glasdach (S6 Avant)
2-teilig, elektrische Betätigung zum Ausstellen und Öffnen des vorderen Glaselements, getönter Glaseinsatz; inklusive eines elektrisch bedienbaren Sonnenrollos für die Front- und Fondpassagiere, Komfortschließung von außen über die Zentralverriegelung oder die Funkfernbedienung; sorgt für einen angenehmen, lichtdurchfluteten Innenraum

Die modellspezifischen Serien- und Sonderausstattungen entnehmen Sie bitte dem Index ab Seite 58.

Schließsysteme

Engine-Start-Stop-Taste
Starten und Abstellen des Motors über die Engine-Start-Stop-Taste in der Mittelkonsole; der Schlüssel muss lediglich mitgeführt werden.

Zentralverriegelung
mit in den Fahrzeugschlüssel integrierter Funkfernbedienung, verriegelt Türen, Gepäckraum- und Tankklappe; inklusive Komfortschließung/-öffnung der Fenster und separater Gepäckraumklappenentriegelung über die Funkfernbedienung; zusätzliche Innenbetätigung in der Fahrertür

Servoschließung für die Türen
zieht nicht vollständig eingerastete Türen automatisch ins Schloss

Komfortschlüssel (S6 Avant)
Türen und Gepäckraumklappe können ohne Betätigung des mitgeführten Funkschlüssels geöffnet und verriegelt werden: Beim Berühren der Türgriffe bzw. beim Betätigen der Griffleiste an der Gepäckraumklappe entriegeln sich diese automatisch. Die Verriegelung des Fahrzeugs erfolgt über eine Sensortaste in den Türgriffen. Alle Türgriffe sind mit einer Zierleiste in Aluminiumoptik versehen.

Komfortschlüssel mit sensorgesteuerter Gepäckraumentriegelung (S6 Limousine)
Türen und Gepäckraumklappe können ohne Betätigung des mitgeführten Funkschlüssels geöffnet und verriegelt werden: Beim Berühren der Türgriffe bzw. beim Betätigen der Griffleiste an der Gepäckraumklappe entriegeln sich diese automatisch. Zusätzlich lässt sich die Gepäckraumklappe durch eine Fußgeste unterhalb des hinteren Stoßfängers öffnen. Die Verriegelung des Fahrzeugs erfolgt über eine Sensortaste in den Türgriffen. Alle Türgriffe sind mit einer Zierleiste in Aluminiumoptik versehen.

Komfortschlüssel mit sensorgesteuerter Gepäckraumentriegelung inklusive Gepäckraumklappe elektrisch öffnend und schließend
Türen und Gepäckraumklappe können ohne Betätigung des mitgeführten Funkschlüssels geöffnet und verriegelt werden: Beim Berühren der Türgriffe bzw. beim Betätigen der Griffleiste an der Gepäckraumklappe entriegeln sich diese automatisch. Zusätzlich lässt sich die Gepäckraumklappe durch eine Fußgeste unterhalb des hinteren Stoßfängers öffnen. Die Verriegelung des Fahrzeugs erfolgt über eine Sensortaste in den Türgriffen. Alle Türgriffe sind mit einer Zierleiste in Aluminiumoptik versehen; Öffnen und Schließen über die Taste auf dem Funkschlüssel, die Taste in der Fahrertür oder die Taste an der Gepäckraumklappe; inklusive Servoschließung; für S6 Avant mit programmierbarem Öffnungswinkel und elektrischer Gepäckraumabdeckung

Gepäckraumklappe automatisch öffnend
(S6 Limousine)
Beim Entriegeln des Gepäckraums über die Taste auf dem Funkschlüssel, die Taste in der Fahrertür oder die Softtouch-Taste an der Gepäckraumklappe schwenkt diese automatisch auf.

Gepäckraumklappe elektrisch öffnend und schließend
Öffnen und Schließen über die Taste auf dem Funkschlüssel, die Taste in der Fahrertür oder die Softtouch-Taste an der Gepäckraumklappe; inklusive Servoschließung; für S6 Avant mit programmierbarem Öffnungswinkel und elektrischer Gepäckraumabdeckung (zusätzlich manuell bedienbar). (Schließen über den Funkschlüssel nur in Verbindung mit optionalem Komfortschlüssel)

Garagentoröffner (HomeLink)
programmierbare Funkfernbedienung, Bedientasten in das Dachmodul vorn integriert; kann zum Öffnen von vielen Garagen- und Außentoren verwendet werden; Steuerung von Sicherheitssystemen und Beleuchtungsanlagen möglich; mit Programmierunterstützung durch das MMI, geführte Code-Erkennung und Einrichtungsassistent durch passende Bordbuchinformationen auf dem Bildschirm. (Informationen zu kompatiblen Handsendern erhalten Sie bei Ihrem Audi Partner oder über www.eurohomelink.com)

Diebstahlwarnanlage mit Abschleppschutz
überwacht Türen, Front- und Gepäckraumklappe sowie Innenraum; abschaltbare Ultraschall-Innenraumüberwachung und bordspannungsunabhängiges Signalhorn; abschaltbarer Abschleppschutz durch Neigungswinkelsensor; integriert in das Motorsteuergerät; automatische Aktivierung durch Fahrzeugschlüssel

Vorbereitung für Ortungsassistent
Vorbereitung zur Anbindung eines Ortungsassistenten, mit dem das entwendete Fahrzeug lokalisiert werden kann

Wegfahrsperre elektronisch
integriert in das Motorsteuergerät, automatische Aktivierung durch den Fahrzeugschlüssel

Verglasung

Wärmeschutzverglasung
grün getönt; Frontscheibe aus Verbundglas

Dämm-/Akustikglas
2 Scheiben, die durch eine Kunststofffolie miteinander verbunden sind; Verbesserung von Außengeräuschdämmung und Einbruchschutz; mit zusätzlicher Reflexionsbeschichtung, die das Aufheizen des Innenraums vermindert; Frontscheibe mit Sichtfenster für Telepassgeräte; bei S6 Avant Heckscheibe in Serienverglasung

Dämm-/Akustikglas und Scheiben abgedunkelt (Privacy Verglasung)
Frontscheibe und vordere Seitenscheiben in Dämm-/Akustikglas; Heckscheibe, hintere Türscheiben und Seitenscheiben hinten abgedunkelt, Frontscheibe mit Sichtfenster für Telepassgeräte

Scheiben abgedunkelt (Privacy Verglasung)
Heckscheibe, hintere Türscheiben und Seitenscheiben hinten abgedunkelt

Sonnenblenden
klapp- und schwenkbar; auf der Fahrer- und Beifahrerseite mit abdeckbarem, beleuchtetem Make-up-Spiegel

Sonnenschutzrollo
in manueller Ausführung für die Heckscheibe und die Türscheiben hinten. (Bei S6 Limousine Heckscheibe in elektrischer Ausführung)

Weitere Außenausstattungen

Audi Singleframe
3-dimensional, in Platinumgrau mit horizontalen Doppelchromstreben

Abgasendrohre
2-flutig, je 2 ovale Endrohre links und rechts; verchromte Blenden

Heckspoiler (S6 Limousine)
in die Gepäckraumklappe integriert

Dachkantenspoiler (S6 Avant)

Dachreling (S6 Avant)
einteilig, fugenlos, stabil und aerodynamisch geformt; in Aluminium eloxiert, wahlweise in schwarzer Ausführung

Glanzpaket
Fensterschachtleisten in eloxiertem Aluminium, B-Säulen-Verkleidung außen in Schwarz hochglänzend; Einstiegsleisten mit Aluminiumeinlage und S6-Schriftzug auf den Türschwellern

Optikpaket Schwarz Audi exclusive
Rahmen des Kühlergrills in Schwarz hochglänzend, Kühlergrill, Kennzeichenträger, Einfassungen der Radarsensoren in den seitlichen Kühlergittern, Fensterschachtleiste und Dachreling (S6 Avant) in Schwarz matt, Diffusor in Platinumgrau. Ein Angebot der quattro GmbH

Modellbezeichnung/Schriftzug
S6-Schriftzug am Heck und am Kühlergrill, auf dem Sportlederlenkrad und im Drehzahlmesser;
quattro Schriftzug beifahrerseitig in der Armaturentafel;
Schriftzug „V8 T“ auf dem Kotflügel vorn

Vorrüstung für Anhängevorrichtung
beinhaltet die Verkabelung bis zum Steuergerät; Vorbereitung der Steuergeräte sowie angepasste Motorkühlung. Der Teilesatz zur Nachrüstung ist über Audi Original Zubehör erhältlich.

Anhängevorrichtung
Kugelstange und Kugelkopf aus geschmiedetem Stahl. Kugelkopf mechanisch schwenkbar, Bedienung über Bowdenzug, mit Kontrollleuchte am Bowdenzug und Anzeige im Instrumenteneinsatz zur Überwachung der sicheren Verriegelung, inklusive Gespannstabilisierung über das elektronische Stabilisierungsprogramm ESP

Sitze/Sitzkomfort

Normalsitze vorn
mit elektrischer Einstellung von Sitzhöhe, Sitzlängsposition, Lehnenneigung; manuelle Einstellung von Gurthöhe, Kopfstützenhöhe und -abstand; inklusive Memory-Funktion für Fahrersitz sowie Außenspiegel

Sportsitze vorn
mit ausgeprägten Sitzwangen für besseren Seitenhalt in Kurven; elektrische Einstellung von Sitzhöhe, Sitz- und Lehnenneigung, Sitzlängsposition und 4-Wege-Lendenwirbelstütze; manuelle Einstellung von Gurthöhe, Kopfstützenhöhe und -abstand; mit ausziehbarer Oberschenkelauflage und S6-Prägung; inklusive Memory-Funktion für Fahrersitz sowie Außenspiegel

S-Sportsitze vorn
mit besonderem Seitenhalt, sportlicher Optik und integrierten Kopfstützen vorn; elektrische Einstellung von Sitzhöhe, Sitz- und Lehnenneigung, Sitzlängsposition und 4-Wege-Lendenwirbelstütze; manuelle Einstellung der Gurthöhe; mit ausziehbarer Oberschenkelauflage und S6-Prägung

Komfortsitze vorn mit Memory-Funktion
elektrische Einstellung von Sitzhöhe, Sitzlängsposition, Sitz- und Lehnenneigung sowie Oberschenkelauflage; manuelle Einstellung von Gurthöhe, Kopfstützenhöhe und -abstand; pneumatische Einstellung der Lendenwirbelstütze sowie der Sitz- und Lehnenwangen; inklusive Memory-Funktion für Fahrer- und Beifahrersitz sowie Außenspiegel

Vordersitze elektrisch einstellbar mit Memory-Funktion für Fahrersitz
Längspositionierung, Sitzhöhe und -neigung, Lehnenneigung mit elektrischer Einstellung; 4-Wege-Lendenwirbelstütze; Fahrersitz mit Memory-Funktion

4-Wege-Lendenwirbelstütze
elektrisch, für Fahrer- und Beifahrersitz, horizontal und vertikal einstellbar

Rücksitzlehne umklappbar
teilbar im Verhältnis 40 : 60 oder vollständig klappbar; beim S6 Avant zusätzlich Lehnenfernentriegelung über Hebel in der Gepäckraumseitenverkleidung

Kindersitzbefestigung ISOFIX für die äußeren Fondsitze
Normhalterung zur praktischen Befestigung von Kindersitzen nach ISO-Norm; den passenden Kindersitz erhalten Sie bei Ihrem Audi Partner.

Kindersitzbefestigung ISOFIX für den Beifahrersitz
mit Deaktivierungsschalter für den Beifahrerairbag, inklusive separater elektrischer Kindersicherung der hinteren Türen

Mittelarmlehne vorn
einteilig und in der Neigung einstellbar

Sitzbelüftung vorn
aktive Sitzbelüftung der Sitzmittelbahn und Oberschenkelauflage von Fahrer- und Beifahrersitz; sorgt durch einen Lüfter beim Normalsitz bzw. durch eingesaugte Luft beim Komfortsitz für ein angenehmes Sitzklima auch bei hohen Außentemperaturen; in 3 Stufen direkt am Klimabedienteil einstellbar. Bei Sitzbelüftung ist das Leder der Vorder- und äußeren Fondsitze perforiert.

Massage-Funktion vorn
Massage der Muskulatur mithilfe von 10 pneumatischen Kissen; 5 verschiedene Programme (Welle, Klopfen, Stretch, Lordose, Schulter) in 5 Intensitäten; über Multifunktionsschalter am Sitz und über MMI einstellbar

Sitzheizung vorn
für Fahrer- und Beifahrersitz; beheizte Sitz- und Lehnenflächen sowie Sitzseitenwangen, für jeden Sitz individuell in 3 Stufen über Direktwahltaste einstellbar

Sitzheizung vorn und hinten
Funktionen wie Sitzheizung vorn; zusätzlich für die äußeren Fondsitze, getrennt regelbar

Lenkräder/Schalthebel/Bedienelemente

Multifunktions-Sportlederlenkrad im 3-Speichen-Design mit Schaltwippen
mit Fullsize-Airbag; mit gelochtem Leder, farblich abgesetzten Nähten, S6-Emblem, Bedienfelder in Schwarz mit Rahmen in Aluminiumoptik; Schaltwippen hinter dem Lenkrad in Aluminiumoptik; Multifunktionsbedienkonzept zur Bedienung von Radioanlage, Bluetooth-Schnittstelle, Fahrerinformationssystem und – falls vorhanden – Telefon, Audioquellen und Navigation

Multifunktions-Sportlederlenkrad im 3-Speichen-Design mit Schaltwippen, beheizbar

Lenkradeinstellung elektrisch
in Höhe und Abstand einstellbar, mit Ein- und Ausstiegsautomatik

Wählhebelknauf in Aluminiumoptik

Aluminiumschaltknauf Audi exclusive
Ein Angebot der quattro GmbH

Bedienelemente Audi exclusive
Lenkradkranz und Wählhebel sind beledert, die Farben des Leders und der Ziernähte sind aus dem Farbangebot Audi exclusive frei wählbar.
Ein Angebot der quattro GmbH

Lenkradkranz Audi exclusive
Die Lederfarben des Lenkrads und der Ziernähte sind aus dem Farbangebot Audi exclusive frei wählbar.
Ein Angebot der quattro GmbH

Klimatisierung

Komfortklimaautomatik 4-Zonen
mit indirekter Belüftung und sonnenstandsabhängiger Regelung, regelt elektronisch die Lufttemperatur, -menge und -verteilung, mit Feuchtesensor und Kombi-/Feinstaubfilter; automatische Umluftregelung durch Luftgütesensor, Restwärmenutzung, separate Fußraumtemperierung, Klimabedienteil vorn mit digitaler Anzeige, getrennte Temperatureinstellung für Fahrer- und Beifahrerseite sowie für die Fondpassagiere; Fondbelüftung über die Mittelkonsole und Luftausströmer in den B-Säulen, zusätzliches Klimabedienteil mit digitaler Anzeige für die Fondklimatisierung mit jeweils für links und rechts getrennt regelbarer Temperatur- und Gebläseeinstellung sowie Luftverteilung (Fondfunktionen auch über das vordere Klimabedienteil einstellbar), 3 Klimastile wählbar: sanft, mittel, intensiv; Schlüsselkennung

Standheizung/-lüftung
Die Standheizung erwärmt den Innenraum und befreit die Scheiben von Eis ohne Inbetriebnahme des Motors; die Standlüftung führt Frischluft zu und senkt die Innenraumtemperatur; mit Timer und Abfahrtzeitprogrammierung (eine intelligente Steuerung berechnet zeit- und energieoptimiert die Heizdauer); separate Funkfernbedienung mit beleuchtetem Display; 2 Heizmodi wählbar: „abtauen“ (Abtaumodus nur für die Scheiben), „warm“ (Aufwärmmodus für zusätzliches Vorwärmen des Innenraums)

Gepäcksicherungs- und Ablagesysteme

Ablagefächer
Ablagenetze an der Rückseite der Vordersitzlehnen, Schubladen unter den Vordersitzen und Ablagefächer in den Türen vorn zur Unterbringung von Flaschen bis zu 1 Liter; Ablagefächer in der Mittelkonsole und eine 12-Volt-Steckdose

Gepäckraum (S6 Limousine)
großvolumig mit großer Durchladebreite; inklusive Seitennetz an der rechten Gepäckraumseite; 4 Verzurrösen auf dem Gepäckraumboden; mit 12-Volt-Steckdose

Die modellspezifischen Serien- und Sonderausstattungen entnehmen Sie bitte dem Index ab Seite 58.

Gepäckraum (S6 Avant)
großvolumig mit großer Durchladebreite; inklusive Seitennetz an der rechten Gepäckraumseite; mit 12-Volt-Steckdose; Befestigungsgurt an der linken Gepäckraumseite

Schienensystem (S6 Avant)
im Gepäckraum, 4 Verzurrösen im Schienensystem, individuell positionierbar, zur Befestigung von Ladegut

Fixierset (S6 Avant)
für das Schienensystem im Gepäckraum, mit Teleskopstange und Befestigungsgurt, zur individuellen Aufteilung des Gepäckraums und zur Fixierung von Gegenständen

Ladeboden (S6 Avant)
mit darunterliegender tiefer Schmutzwanne, gut zu reinigen; ideal für den Transport verschmutzter Gegenstände, bei Bestellung von Reserverad platzsparend wird die Schmutzwanne durch eine Schmutzabdeckung ersetzt.

Trennnetz (S6 Avant)
karosserieseitig oder an der umgeklappten Rücksitzlehne zu befestigen, sowohl bei hochgestellter, einseitig umgeklappter als auch bei ganz umgeklappter Rücksitzlehne sehr hilfreich; herausnehmbar

Getränkehalter
2-fach, in die Mittelkonsole vorn integriert

Handschuhfach
auf der Beifahrerseite, belüftet, abschließbar, großvolumig, mit Beleuchtung und Halterung für Schreibutensilien

Taschenhaken
links und rechts im Gepäckraum

Ablagepaket
bestehend aus 2 Getränkehaltern in der Mittelarmlehne hinten, Gepäcknetz für Gepäckraum und zusätzlich 12-Volt-Steckdosen im Fond

Wendematte
für den Gepäckraum, einseitig Velours bzw. gummiert, zur Abdeckung des Gepäckraums auch bei umgeklappter Rücksitzlehne; bei S6 Avant mit ausklappbarer Ladekanten- und Stoßfängerabdeckung

Durchladeeinrichtung
für den praktischen Transport von langen Gegenständen

Durchladeeinrichtung mit entnehmbarer Ski-/Snowboardtasche
für den praktischen Transport von langen Gegenständen, z. B. bis zu 4 Paar Ski oder 2 Snowboards

Weitere Innenausstattungen

Pedale in Aluminiumoptik

Zigarettenanzünder und Aschenbecher
beleuchtet, vorn und hinten

Fußmatten vorn und hinten
aus Velours, abgestimmt auf die gewählte Innenraumfarbe

Fußmatten Audi exclusive
Die Farben der Fußmatten und des Keders sind aus dem Farbangebot Audi exclusive frei wählbar. Ein Angebot der quattro GmbH

Teppichboden und Fußmatten Audi exclusive
Die Farben des Teppichs, der Fußmatten und des Keders sind aus dem Farbangebot Audi exclusive frei wählbar. Ein Angebot der quattro GmbH

MMI® und Navigationssysteme

MMI® Radio plus
integriertes Bedienkonzept, bestehend aus MMI-Terminal (Bedieneinheit) und MMI-Display (6,5-Zoll-Farbdisplay in Armaturentafel), zusätzliche Anzeige im Instrumenteneinsatz, Grundpersonalisierung von Fahrzeugfunktionen, integrierte Radioanlage mit Phasendiversity für guten Empfang, inklusive Audi sound system, Bluetooth-Schnittstelle, Fahrerinformationssystem (monochrom), TP-Memo (automatische Speicherung von Verkehrsnachrichten im Fahrbetrieb), Single-CD-Laufwerk und 2 SDHC-Speicherkartenleser (bis 32 GB) unterstützen MP3, WMA und AAC; inklusive AUX-IN-Anschluss

MMI® Navigation
inklusive Navigationsdaten (SD-Karte), 6,5-Zoll-TFT-Farbdisplay mit hochwertiger Kartendarstellung und zahlreichen detaillierten Anzeigemöglichkeiten, Sprachbedienung (Ganzworteingabe), dynamische Zielführung mit TMC (soweit verfügbar), zusätzliche Pfeildarstellung im Fahrerinformationssystem; inklusive MMI Radio plus

Navigationsdaten (SD-Karte)
enthält Navigationsdaten für die Länder (soweit digitalisiert): Albanien, Andorra, Belgien, Bosnien-Herzegowina, Bulgarien, Dänemark, Deutschland, Estland, Finnland, Frankreich, Gibraltar, Griechenland, Großbritannien, Irland, Italien, Kroatien, Lettland, Liechtenstein, Litauen, Luxemburg, Malta, Mazedonien, Moldawien, Monaco, Montenegro, Niederlande, Norwegen, Österreich, Polen, Portugal, Rumänien, Russland, San Marino, Schweden, Schweiz, Serbien, Slowakische Republik, Slowenien, Spanien (inklusive Kanarischer Inseln), Tschechische Republik, Ukraine, Ungarn, Vatikanstadt, Weißrussland

Mitteldisplay
mit monochromer Anzeige, zur Anzeige von Außentemperatur, Reichweite und Radiofrequenz, Ganganzeige, Serviceanzeige, Öldruck, Bremsdefekt, Kühlwasserstand/-temperatur, Bremsbelagverschleiß, Türpiktogramm,Tankwarnung

MMI Navigation plus mit MMI touch®
- Festplattennavigation mit 8-Zoll-TFT-Farbdisplay und topografischer Kartendarstellung sowie Anzeige von Sehenswürdigkeiten und Stadtmodellen in 3D; Wahl aus 3 Alternativrouten; Scrollen entlang der ausgewählten Route und Manövrieren in der Karte; Vorlesen der TMCpro-Verkehrsmeldungen, Routeninfo in Splitscreendarstellung (Manöverpunkte, Points of Interest an Autobahnen, TMCpro auf Route); navigationsdatenbasierte Tempolimitanzeige; Kreuzungsdetailkarte, Autobahnausfahrten und Spurempfehlung auch im Fahrerinformationssystem; dynamische Zielführung mit TMCpro (soweit verfügbar)
- In Kombination mit Bluetooth-Autotelefon online ist die Nutzung von Audi connect-Diensten möglich: z. B. Navigation mit Google-Earth-Bildern und Street View, Wetter und Nachrichten; darüber hinaus können Audi Verkehrsinformationen online* empfangen werden, mit detaillierten Verkehrsflussinformationen in der Navigationskarte, schnellerer Information über Stauentstehung und -auflösung sowie höherer Abdeckung des Straßennetzes – z. B. auch Bundes- und Landstraßen
- MMI touch®: berührungssensitives Eingabefeld zur intuitiven Bedienung des MMI; Eingabe von Buchstaben und Zahlen ohne Blickabwendung von der Straße; kontextbezogene Eingabe von Buchstaben und Zahlen über Handschrifterkennung für die Navigationszieleingabe, Adressbuchauswahl oder Eingabe von Rufnummern mit akustischer Rückmeldung; einfaches Verschieben der Navigationskarte und Auswahl von Points of Interest; Aufrufen von 6 frei belegbaren Radiostationen; akustisches Feedback
- Navigationsdatenbasierte Fahrzeugunterstützung: Anpassung von Getriebe und – falls vorhanden – adaptive cruise control mit Stop&Go-Funktion oder adaptive light durch im Navigationssystem enthaltene Streckendaten wie Kurvenverläufe oder Straßenklassifizierungen. Zum Beispiel umgebungsabhängige Ausleuchtung (innerorts, außerorts, Autobahnen und Kreuzungen)
- Sprachdialogsystem: zur sprachgesteuerten Bedienung der Grundfunktionen von Radioanlage, DVD-Laufwerk, Navigation und – falls vorhanden – Adressbuch, Bluetooth-Autotelefon online oder Handyvorbereitung (Bluetooth); Ganzwortadresseingabe in einem Satz
- Bluetooth-Schnittstelle: Bluetooth-fähige Mobiltelefone können über die Schnittstelle mit dem Fahrzeug verbunden werden; freies Sprechen im Fahrzeug über Mikrofon; inklusive Bluetooth-Audiostreaming (abhängig von Handy-Kompatibilität)

*Verfügbar in Deutschland, der Schweiz, Österreich, Belgien, den Niederlanden, Luxemburg, Frankreich und Italien.

Navigationsdaten (Festplatte)
Navigationsdaten – soweit digitalisiert – für: Albanien, Andorra, Belgien, Bosnien-Herzegowina, Bulgarien, Dänemark, Deutschland, Estland, Finnland, Frankreich, Gibraltar, Griechen land, Großbritannien, Irland, Italien, Kroatien, Lettland, Liechtenstein, Litauen, Luxemburg, Mazedonien, Moldawien, Monaco, Montenegro, Niederlande, Norwegen, Österreich, Polen, Portugal, Rumänien, Russland, San Marino, Schweden, Schweiz, Serbien, Slowakische Republik, Slowenien, Spanien (inklusive Kanarischer Inseln), Tschechische Republik, Ukraine, Ungarn, Vatikanstadt, Weißrussland

Fahrerinformationssystem mit 7-Zoll-Farbdisplay
Bestandteil von MMI Navigation plus mit MMI touch®; hochauflösendes TFT-Farbdisplay im direkten Sichtfeld des Fahrers; zusätzlich zum Fahrerinformationssystem Anzeige von Informationen der Fahrerassistenzsysteme, der verwendeten Medien, Fahrstufen, Außentemperatur und weiterer Anzeigeninhalte des MMI-Systems wie – falls vorhanden – Navigation, Nachtsichtassistent, Telefonmenü. Das integrierte Effizienzprogramm unterstützt Sie mit Verbrauchsdatenübersichten, der Anzeige von Zusatzverbrauchern, einer vergrößerten Schaltanzeige und Sparhinweisen für besonders ökonomisches Fahren; besonders übersichtlich durch gut lesbare Kopf- und Statuszeilen (Reiterkonzept) sowie automatische Helligkeitsanpassung; bedienbar über das Multifunktions-Lederlenkrad

Radio- und TV-Anlagen

Audi sound system
6-Kanal-Verstärker, 10 Lautsprecher mit hervorragendem Klang, inklusive Centerspeaker in der Armaturentafel, Subwoofer in der Heckablage, Gesamtleistung 180 Watt

BOSE Surround Sound
Surround-Sound-Wiedergabe mit 14 Lautsprechern inklusive Centerspeaker in der Armaturentafel und Subwoofer in der Heckablage (bei S6 Avant in der Reserveradmulde); 2 Surround-Lautsprecher in der D-Säule (S6 Avant: C-Säule), 12-Kanal-Verstärker mit über 600 Watt Gesamtleistung; AudioPilot® zur geräuschabhängigen Lautstärkeanpassung; kraftvolle und präzise Basswiedergabe, lebensechter Sound mit natürlicher Klangfarbe und Räumlichkeit für ein herausragendes Klangerlebnis; perfekte Abstimmung des Soundsystems auf die Innenraumakustik des Fahrzeugs. In Verbindung mit MMI Navigation plus mit MMI touch® ist die Wiedergabe von 5.1 Surround Sound möglich.

Bang & Olufsen Advanced Sound System
Surround-Sound-Wiedergabe mit 15 Lautsprechern inklusive Subwoofer und Centerspeaker und jeweils eigenem Verstärkerkanal; polierte Lautsprecherabdeckungen aus Aluminium; automatisch ausfahrende akustische Linsen für eine exzellente Darbietung und Perspektive des Klangs an jedem Sitzplatz; 10-Kanal-DSP-Volldigitalverstärker; für Tieftöner und Subwoofer volldigitaler, hocheffizienter 5-Kanal-ICE-Power-Verstärker; mit einer Gesamtleistung von über 1.200 Watt; die Wiedergabe von 5.1 Surround Sound ist möglich; Privacy-Funktion: Gekapselte Lautsprechergehäuse minimieren akustische Abstrahlungen des Soundsystems in den Außenbereich des Fahrzeugs und ermöglichen so z. B. Vertraulichkeit im Freisprechmodus beim Telefonieren; zusätzlich wird eine genau definierte Wirkung der Lautsprecher erzielt; geräuschabhängige Lautstärkeanpassung

CD-Wechsler
im Handschuhfach, für 6 CDs, MP3- und WMA-fähig, erschütterungsgesichert, ohne Magazin, jede CD einzeln lad- bzw. wechselbar. Die Wiedergabe von kopiergeschützten Musikdateien (DRM) ist nicht möglich.

DVD-/CD-Wechsler
im Handschuhfach, für 6 DVDs oder CDs, unterstützt z. B. Audio-CDs, Video-DVDs sowie MP3, WMA, AAC, MPEG-4; unterstützt bis zu 4.000 Titel pro Medium; erschütterungsgesichert; DVDs und CDs können einzeln getauscht werden; schneller Vor- und Rücklauf, zufallsgesteuerte Wiedergabe möglich. Die Wiedergabe von kopiergeschützten Musikdateien (DRM) ist nicht möglich. (Nur in Verbindung mit MMI Navigation plus bestellbar)

Digitaler Radioempfang
ermöglicht zusätzlich zum analogen Senderangebot den Empfang von digital ausgestrahlten Radiosendern mit besserer Klangqualität nach DAB-Standard, inklusive DAB+ und DMB Audio. Anzeige von programmbegleitenden Zusatzinformationen (z. B. Interpret, Titel und Cover in Form einer Slideshow) und weiteren programmunabhängigen Datendiensten (z. B. Wetter, Verkehr und Nachrichten). In Verbindung mit MMI Navigation plus sucht ein 2. DAB-Tuner permanent nach alternativen Empfangsfrequenzen des eingestellten Senders, gleichzeitig wird die Senderliste aktualisiert. Der Empfang ist abhängig von lokaler digitaler Netzverfügbarkeit; Inhalt und Umfang der Zusatzinformationen sind abhängig von Bereitstellung durch den jeweiligen Radiosender.

TV-Empfang
Empfang von digital (DVB-T) ausgestrahlten unverschlüsselten Fernsehsendern (MPEG-2- oder MPEG-4-Standard), DVB-T-Audio-Sendern, Teletext und Electronic Program Guide (EPG). Externer AV-IN-Anschluss über Adapterkabel (über Audi Original Zubehör erhältlich). Bitte beachten: TV-Empfang abhängig von lokaler digitaler Netzverfügbarkeit. Keine AV- oder TV-Video-Ausgabe im Fahrbetrieb (Audio-Ausgabe auch im Fahrbetrieb verfügbar)

Audi music interface
zur Anbindung von Apple iPod ab Generation 4, Apple iPhone (Musikfunktionalität) sowie USB-Speichermedien und MP3-Playern. Das Audi music interface ist in der Mittelkonsole untergebracht, die Bedienung erfolgt über das MMI oder ein Multifunktions-Lederlenkrad. Hinweis: nur in Verbindung mit speziellem Adapterkabel nutzbar (Audi Original Zubehör). Informationen über kompatible MP3-Player erhalten Sie bei Ihrem Audi Partner und im Internet unter www.audi.de/mp3. Bei Bestellung Audi music interface entfällt der separate AUX-IN-Anschluss.

Adapterkabelset für Audi music interface
bestehend aus 2 Verbindungskabeln zur Anbindung von iPod/iPhone oder Datenträger/Medienplayer mit USB-Anschluss (Typ A); weitere Adapterkabel über Audi Original Zubehör erhältlich. Informationen zu Kompatibilitäten unter www.audi.de/mp3 oder bei Ihrem Audi Partner

Adapterkabelset plus
zusätzlich zum Adapterkabelset für Audi music interface: Unterstützung der Darstellung von z. B. CoverArts und Videofunktionen; abhängig vom verwendeten iPod

Vorbereitung für Rear Seat Entertainment
beinhaltet Vorverkabelung sowie Aufnahme für die Halter, in der Rückenlehne des Fahrer- und Beifahrersitzes. Das passende Rear Seat Entertainment-Paket (Tabletplayer mit Halter) ist als Plug-and-play-Lösung über Audi Original Zubehör erhältlich.

Telefon und Kommunikation

Bluetooth-Schnittstelle
Bestandteil von MMI Radio plus, MMI Navigation und MMI Navigation plus mit MMI touch®; Bluetooth-fähige Mobiltelefone können über die Schnittstelle mit dem Fahrzeug verbunden werden; freies Sprechen im Fahrzeug über Mikrofon. Inklusive Bluetooth-Audiostreaming (abhängig von Handy-Kompatibilität). Informationen zu Kompatibilitäten unter www.audi.de/bluetooth

Handyvorbereitung (Bluetooth)
beinhaltet eine Freisprecheinrichtung (inklusive Sprachbedienung für die Telefonfunktionen) und eine Vorbereitung für eine optionale handyspezifische Ladeeinrichtung (erhältlich über Audi Original Zubehör) mit einer Anbindung an die Außenantenne (über die Grundplatte inklusive Adapter); die Bedienung erfolgt über das MMI, das Multifunktions-Lederlenkrad oder die Sprachbedienung; die Unterbringung erfolgt in der Mittelarmlehne; Adapter und Informationen über kompatible Handys erhalten Sie bei Ihrem Audi Partner oder unter www.audi.de/bluetooth.

Die modellspezifischen Serien- und Sonderausstattungen entnehmen Sie bitte dem Index ab Seite 58.

Bluetooth-Autotelefon online
komfortable Anbindung eines Bluetooth-fähigen Mobiltelefons an das fahrzeuginterne UMTS-Modul (Voraussetzung: Mobiltelefon verfügt über SIM Access Profile); zusätzlicher SIM-Kartenleser in der Blende der MMI Navigation plus. Übernahme von Telefonbucheinträgen in das Fahrzeug sowie Verwaltung von Ruflisten. In Verbindung mit MMI Navigation plus mit MMI touch® zusätzlich Audi connect-Dienste[1] wie:

- Audi Verkehrsinformationen online[2] mit schnellerer Information über den Verkehrsfluss und höherer Abdeckung des Straßennetzes (z. B. auch Bundes- und Landstraßen)
- Point-of-Interest-Suche
- Navigation mithilfe von Google-Earth-Bildern und Street View
- Routenplanung und Zieleinspeisung über myAudi oder Google maps
- Informationsdienste wie beispielsweise Wetter und Nachrichten
- WLAN-Hotspot für Internetzugriff über mobiles Endgerät (z. B. Laptop)
- Internetradio[3]

Einfache Bedienung über MMI, Multifunktions-Lederlenkrad oder das Sprachdialogsystem

---

Bedienhörer für Bluetooth-Autotelefon online vorn
mit Farbdisplay und integriertem SIM-Kartenleser, für diskrete Telefonie; komfortables Schreiben von SMS durch automatische Worterkennung

Assistenzsysteme

Audi pre sense basic
Durch die Vernetzung unterschiedlicher Fahrzeugsysteme werden Fahrsituationen kategorisiert und ggf. Maßnahmen zum präventiven Insassenschutz eingeleitet. Dazu zählen: Gurtstraffung, Aktivierung der Warnblinkanlage und Schließen von Fenstern und – falls vorhanden – Schiebedach.

Geschwindigkeitsregelanlage
hält jede Geschwindigkeit ab etwa 30 km/h konstant, soweit es die Motorleistung bzw. die Motorbremswirkung zulässt; Bedienung über separaten Lenkstockhebel; Anzeige der gesetzten Geschwindigkeit im Fahrerinformationssystem; arbeitet im Geschwindigkeitsbereich zwischen 30 km/h und ca. 250 km/h

---

Audi active lane assist
Spurhalteassistent, unterstützt den Fahrer innerhalb von Systemgrenzen komfortabel bei der Spurhaltung (Funktionsbereich 60–250 km/h). Ist das System aktiviert und bereit und hat der Fahrer keinen Blinker gesetzt, hilft der Audi active lane assist durch sanfte, korrigierende Lenkeingriffe das Fahrzeug innerhalb erkannter Fahrbegrenzungslinien zu führen; dabei kann der Fahrer wählen, ob er kontinuierlich oder erst kurz vor Überfahren der Spurmarkierung unterstützt werden möchte (Lenkzeitpunkte früh/spät wählbar); zusätzlich Lenkradvibration auf Fahrerwunsch einstellbar; zusätzliche Anzeige im Head-up Display (optional bestellbar)

Audi side assist inklusive Audi pre sense rear
Spurwechselassistent, unterstützt den Fahrer innerhalb von Systemgrenzen beim Wechseln der Fahrspur (Funktionsbereich 30–250 km/h). In beiden Außenspiegeln sind Anzeigen integriert. Audi side assist misst mit 2 Radarsensoren den Abstand und die Geschwindigkeitsdifferenz der erfassten Fahrzeuge zum eigenen Fahrzeug. Wenn die Geschwindigkeitsdifferenz und der Abstand von Audi side assist als kritisch für einen Spurwechsel eingestuft werden, erfolgt eine Anzeige im jeweiligen Außenspiegel. Zur Erkennung einer möglichen Heckkollision nutzt **Audi pre sense rear** zusätzlich zu Audi pre sense basic innerhalb der Systemgrenzen die Hecksensorik von Audi side assist.

adaptive cruise control mit Stop&Go-Funktion inklusive Audi pre sense front
automatische Distanzregelung (Regelbereich 0 – 250 km/h); erkennt innerhalb von Systemgrenzen mithilfe zweier Radarsensoren und einer Kamera vorausfahrende Fahrzeuge und hält den Abstand durch automatisches Bremsen und Beschleunigen; eigenständige Bremsung bis zum Stillstand, automatisiertes Wiederanfahren auf Fahrerwunsch; 4 Abstandsstufen und 4 Fahrmodi (efficiency, comfort, dynamic und auto) sind individuell einstellbar. In Verbindung mit MMI Navigation plus ist die Nutzung von Audi connect-Diensten möglich: Durch im Navigationssystem enthaltene Streckendaten wie Kurvenverläufe oder Straßenklassifizierungen ist eine noch komfortablere Distanzregelung beispielsweise bei Folgefahrten auf kurvigen Straßen möglich.
Zusätzlich zu Audi pre sense basic werden bei **Audi pre sense front** präventive Schutzmaßnahmen im Falle einer drohenden Frontkollision aktiviert, inklusive Audi braking guard mit Fahrerwarnung durch einen erweiterten Bremsassistenten und präventivem Insassenschutz. Zur Erkennung nutzt Audi pre sense front innerhalb der Systemgrenzen die Frontsensorik von adaptive cruise control mit Stop&Go-Funktion. Erweiterung um die Funktion einer Vollverzögerung: Diese wird unter 30 km/h eingeleitet, wenn Kollisionsgefahr mit einem stehenden oder fahrenden Fahrzeug besteht, um die Kollisionsschwere zu reduzieren oder ggf. die Kollision zu vermeiden.

Assistenz-Paket inklusive Audi pre sense plus
Im Assistenz-Paket werden die Funktionen der folgenden Assistenzsysteme zusammengefasst:

- adaptive cruise control mit Stop&Go-Funktion
- Audi active lane assist
- Audi side assist
- Einparkhilfe plus
- Audi pre sense front
- Audi pre sense rear

Die Funktionen von Audi pre sense basic, Audi pre sense front und Audi pre sense rear werden um die Funktion einer Vollverzögerung zu Audi pre sense plus erweitert: Zusätzlich zu Audi pre sense front greift bei Audi pre sense plus der Audi braking guard in bestimmten Situationen ein, in denen eine Kollision unvermeidlich ist, und leitet eine Vollverzögerung ein, um die Stärke des Aufpralls durch einen Geschwindigkeitsabbau von bis zu 40 km/h zu verringern.

Nachtsichtassistent mit Markierung erkannter Fußgänger
mit integrierter Wärmebildkamera; bietet dem Fahrer bei Nachtfahrten einen erweiterten Sichtbereich über den Lichtkegel des Abblendlichts hinaus; zeichnet Wärmebilder auf, ein Bildverarbeitungsalgorithmus wertet die Daten der Kamera aus und markiert erkannte Personen im Farbdisplay des optionalen Fahrerinformationssystems gelb; die Markierung wechselt auf Rot und ein Warnton ertönt, wenn das System durch Analyse von Bewegung und Position der erkannten Person eine mögliche Gefährdung ermittelt. Zusätzliches Warnsymbol im Head-up Display (optional bestellbar). Eingeschränkte Bildqualität bei ungünstigen Umweltbedingungen

---

Head-up Display
projiziert auf Wunsch fahrerrelevante Informationen aus Assistenzsystemen, Navigation oder Warnhinweise an die Frontscheibe in den direkten Sichtbereich des Fahrers; in der Höhe einstellbar; ermöglicht kontraststarke, mehrfarbige Anzeige mit minimaler Blickabwendung

[1] Inhalt und Umfang der angebotenen Audi connect-Dienste können variieren und sind nur mit Mobilfunkverträgen mit Datenoption und nur innerhalb der Abdeckung der Mobilfunknetze in Europa verfügbar. Durch die Nutzung entstehen zusätzliche Kosten (Gebühren und Abrechnung entsprechend persönlichem Mobilfunkvertrag; aufgrund des hohen Datenvolumens wird ein Mobilfunkvertrag mit Daten-Flatrate empfohlen).
[2] Kostenfreies Nutzungsrecht für 36 Monate ab Erstaktivierung. Ihr Audi Partner informiert Sie über die Möglichkeiten der kostenpflichtigen Verlängerung nach Ablauf dieses Zeitraums.
[3] Über den genauen Einsatztermin informieren Sie sich bitte bei Ihrem Audi Partner.

Tempolimitanzeige
kamerabasierte Erkennung und Anzeige von Geschwindigkeitsbegrenzungen, inklusive temporärer Geschwindigkeitsanzeigen (z. B. über Autobahnen). Zusätzlich erfolgt innerhalb der Systemgrenzen eine situationsabhängige Bewertung bei Nässe, tageszeitabhängigen Geschwindigkeitsbegrenzungen, Baustellen und bei Anhängerbetrieb. Sollte ein Zeichen durch die Kamera nicht erkannt werden, kann dank Audi connect die Geschwindigkeitsbegrenzung aus den Navigationsdaten angezeigt werden (falls vorhanden). Zusätzliche Anzeige im Head-up Display (optional bestellbar)

Einparkhilfe plus
akustische und optische Einparkhilfe nach vorn und nach hinten mit Anzeige im MMI-Display; Messung durch Ultraschallsensoren, unauffällig in die Stoßfänger integriert; wahlweise auch mit Rückfahrkamera oder Umgebungskameras

Parkassistent mit Umgebungsanzeige
sucht mittels Ultraschallsensoren nach geeigneten Parkplätzen entlang der Fahrbahn, berechnet für Querparklücken den idealen Einparkweg und für Längsparklücken den idealen Ein- und Ausparkweg; vollendet den Lenkvorgang nahezu automatisch. Das Einparken ist nun auch in kleineren Parklücken und Kurvenbereichen möglich, die Suche nach einem Parkplatz mit höherer Fahrgeschwindigkeit und Parkvorgänge in mehreren Zügen werden unterstützt. Während das Lenken vom Fahrzeug übernommen wird, muss der Fahrer lediglich Gas geben und bremsen. Die Umfeldanzeige warnt, abhängig vom Lenkwinkel, vor seitlichen Hindernissen und unterstützt sicheres und kratzfreies Ein- und Ausparken durch Angaben zum richtigen Lenkwinkel; wahlweise auch mit Rückfahrkamera oder Umgebungskameras

Rückfahrkamera
Bilddarstellung des Bereichs hinter dem Fahrzeug im MMI-Display; mit dynamischen Anzeigemodi für die berechnete Fahrspur (lenkwinkelabhängig) inklusive Hilfs- und Führungslinien und zur Erkennung der Umlenkpunkte beim Längseinparken; Rückfahrkamera unauffällig in die Griffleiste der Gepäckraumklappe integriert

Umgebungskameras
Rückfahrkamera unauffällig in die Griffleiste der Gepäckraumklappe integriert, Anzeigemodi für vorn seitlich links/rechts und hinten seitlich links/rechts für sichere Ausfahrt aus engen Parklücken, Hofeinfahrten oder im Parkhaus, zusätzlicher Anzeigemodus für die Umgebung als virtuelle Draufsicht auf das Fahrzeug (Vogelperspektive), weitwinklige Kameras decken den gesamten Bereich rund um das Fahrzeug ab. Der Fahrer kann zwischen den verschiedenen Bildansichten im MMI-Display, basierend auf den Daten der Kameras, auswählen: Rückfahrbild mit umschaltbaren Hilfslinien für Quer- und Längsparken sowie Ankuppeln von Anhängern, Frontkamerabild, vorn quer und hinten quer, Umgebungsbild.

Fahrwerke/Bremsen

Audi drive select®
Änderung der Fahrzeugcharakteristik durch z. B. Anpassung der Lenkungsunterstützung, Gaspedal- und Schaltkennlinie; verfügbare Modi: comfort, auto, dynamic, individual und efficiency. Der Modus efficiency versetzt Motor, Getriebe, optionale adaptive cruise control, adaptive air suspension sowie Klimatisierung in eine verbrauchsoptimierte Grundeinstellung.

Bremsanlage
mit Anti-Blockier-System ABS, elektronischer Bremskraftverteilung EBV und hydraulischem Bremsassistenten, 2-Kreis-Bremsanlage mit diagonaler Aufteilung und Bremskraftverstärker, Scheibenbremsen vorn und hinten innenbelüftet, hinten mit elektromechanischer Parkbremse

Bremssättel
schwarz lackiert, vorn zusätzlich mit S6-Emblem

Elektromechanische Parkbremse
mit Anfahrassistent; umfasst Parkbremsfunktion im Stand, Anfahrhilfe durch automatisches Lösen beim Anfahren und Notbremsfunktion während der Fahrt über alle 4 Räder

adaptive air suspension sport
mit S-spezifischer Abstimmung: elektronisch geregelte Luftfederung mit stufenlos adaptivem Dämpfungssystem an allen 4 Rädern, regelt automatisch Fahrzeugniveau und -dämpfung; 4 Modi (automatic, comfort, dynamic, lift), über das MMI anwählbar; inklusive Niveauregulierung; straffere Dämpfung, Fahrzeugniveau je nach Modus um bis zu 20 mm abgesenkt

Keramikbremse*
19-Zoll-Hochleistungsbremsanlage mit kohlefaserverstärkten Keramikbremsscheiben vorn und hinten, speziell entwickelten Kühlkanälen in den innenbelüfteten und gelochten Bremsscheiben; Bremssättel hochglänzend anthrazit lackiert, vorn mit Schriftzug „Audi ceramic“

Technik/Sicherheit

Airbags
Fullsize-Airbags für Fahrer und Beifahrer, je nach Aufprallschwere und Personengröße 2-stufig adaptiv auslösend; Seitenairbags vorn in die Sitzlehnen integriert; Kopfairbagsystem, schützt Front- und außensitzende Fondpassagiere bei einem Seitenaufprall, entfaltet sich wie ein Schutzpolster vor der seitlichen Fensterfläche

Seitenairbags hinten
für die äußeren Sitzplätze, in die Sitzlehne integriert; als Ergänzung zum Seitenaufprallschutz in den Türen und zum Kopfairbagsystem

Anti-Blockier-System ABS
mit elektronischer Bremskraftverteilung EBV und hydraulischem Bremsassistenten

Antriebs-Schlupf-Regelung ASR
für gute Traktion und Querstabilität, vermindert das Durchdrehen der Antriebsräder

Batterie-Energiemanagement
steuert die Versorgung des Fahrzeugs mit elektrischer Energie während der Fahrt und bei geparktem Fahrzeug

Elektronische Differenzialsperre EDS
Die Anfahrhilfe bremst automatisch bei unterschiedlich griffiger Fahrbahn die Antriebsräder auf zu glattem Untergrund ab und sorgt so für kraftvolles Vorwärtskommen.

Elektronisches Stabilisierungsprogramm ESP
vernetzt ABS, EBV, ASR und EDS mit eigenen Sensoren und vergleicht die Fahrdaten mit Referenzdaten; sorgt durch gezieltes Abbremsen einzelner Räder und Eingriff ins Motormanagement für mehr Stabilität

Instrumenteneinsatz
S-spezifisch mit grauen Zifferblättern, weißen Zeigern, S6-Schriftzug im Drehzahlmesser und automatischem Zeigerhochlauf beim Motorstart; mit regelbarer Beleuchtung, elektronischem Tachometer mit Kilometer- und Tageskilometerzähler, Drehzahlmesser, Uhr, Kühlmitteltemperaturanzeige und Kraftstoffvorratsanzeige

Karosserie verzinkt
Leichtbau in Aluminium-Hybrid-Bauweise; vollverzinkt im korrosionsgefährdeten Bereich, selbsttragend, mit der Bodengruppe verschweißt, Front- und Heckbereich mit definierten Knautschzonen. (12 Jahre Garantie gegen Durchrostung)

Kindersicherung
elektrische Kindersicherung für die hinteren Türen, zu bedienen über die Kindersicherungstasten in der Armauflage der Fahrertür; zusätzlich elektrische Kindersicherung für die hinteren Fensterheber

Integrales Kopfstützensystem
Im Fall einer Heckkollision wird durch die Gestaltung des Sitzes der Oberkörper aufgefangen und der Kopf frühzeitig abgestützt; dadurch wird die Schutzwirkung erhöht bzw. die Gefahr eines Schleudertraumas vermindert.

Rekuperation
Durch Anhebung der Generatorspannung wird während einer Schub- oder Bremsphase Bewegungsenergie in nutzbare elektrische Energie umgewandelt. Durch diese Energie wird bei einer nachfolgenden Beschleunigung der Generator entlastet – und so bis zu 3 % Kraftstoff gespart.

Seitenaufprallschutz
in die Tür integrierte Aluminium-Aufprallträger vorn und hinten

Die modellspezifischen Serien- und Sonderausstattungen entnehmen Sie bitte dem Index ab Seite 58.

Elektromechanische Servolenkung
wartungsfreie Zahnstangenlenkung mit geschwindigkeitsabhängiger Servolenkung; präzises Lenkgefühl bei hohem Tempo, hervorragende Unterstützung beim Einparken; mit aktiver Gegenlenkunterstützung, die dem Fahrer eine Lenkempfehlung zur besseren Stabilisierung des Fahrzeugs gibt

Dynamiklenkung
trägt durch eine fahrsituationsabhängige dynamische Regelung von Lenkaufwand und -winkel bei Spurwechsel, Einparken und Kurvenfahrt zur Steigerung von Komfort und Fahrdynamik bei

Sicherheitsgurte
3-Punkt-Automatikgurte; reversible Gurtstraffer, adaptiver Gurtkraftbegrenzer und Gurthöheneinstellung/-schlossabfrage vorn; Gurtanlegekontrolle für Fahrersitz und Beifahrersitz mit akustischem und optischem Warnsignal

Sicherheitsgurte Audi exclusive
Die Farbe des Gurtbands ist aus den Audi exclusive-Farben frei wählbar. Ein Angebot der quattro GmbH

Sicherheitslenksäule
ergänzt das Schutzpotenzial von Sicherheitsgurt und Airbag

Start-Stop-System
hilft den Kraftstoffverbrauch und den CO_2-Ausstoß durch Abschalten des Motors in Standphasen zu senken, z. B. an Ampeln. Für einen optimalen Wiederstart wird der Startvorgang bereits beim Lösen der Fußbremse eingeleitet. Jederzeit über einen Schalter deaktivierbar

Warndreieck
mit Halterung an der Innenseite der Gepäckraumklappe

Verbandmaterial
im Staufach in der Mittelarmlehne hinten

S tronic®
Das 7-Gang-Doppelkupplungsgetriebe mit elektrohydraulischer Betätigung ermöglicht kürzere Schaltzeiten und Schalten nahezu ohne spürbare Zugkraftunterbrechung; bedienbar über die Schaltwippen hinter dem Lenkrad oder den Schaltknauf; im Automatikbetrieb kann der Fahrer zwischen 2 Programmen D (Normal) und S (Sport) wählen.

quattro®
permanenter Allradantrieb mit selbstsperrendem Mittendifferenzial und asymmetrisch-dynamischer Momentenverteilung sowie radselektiver Momentensteuerung und elektronischer Differenzialsperre (EDS) an allen angetriebenen Rädern

quattro® mit Sportdifferenzial
Das elektronisch geregelte Sportdifferenzial verteilt die Antriebskräfte variabel zwischen den Hinterrädern und sorgt für ein hervorragendes Beschleunigungsvermögen in Kurven und eine Stabilisierung des Fahrzeugs bei Lastwechselreaktionen; ferner bewirkt es ein agileres Handling sowie ein direkteres Einlenkverhalten mit geringerem Lenkaufwand.

Audi Anschlussgarantie

Audi Anschlussgarantie
bereits beim Kauf eines Neuwagens mitbestellen: Mit der Audi Anschlussgarantie haben Sie 100 % Audi Herstellergarantie und damit auch nach Ablauf der Zweijahresfrist Risikoabsicherung und Kostenkontrolle. Die Audi Anschlussgarantie bietet Ihnen eine individuelle Laufzeit- und Laufleistungskombination für bis zu 3 Jahre nach Ende der Herstellergarantie bei einer maximalen Laufleistung von 150.000 km.

*Bitte beachten Sie die Besonderheiten zur Keramikbremse auf www.audi.de oder fragen Sie Ihren Audi Partner.

Modell		S6 Limousine 4.0 TSFI quattro	S6 Avant 4.0 TSFI quattro
Motorbauart		V8-Zylinder-Ottomotor mit Aluminium-Zylinderkurbelgehäuse und Benzindirekteinspritzung	V8-Zylinder-Ottomotor mit Aluminium-Zylinderkurbelgehäuse und Benzindirekteinspritzung
Hubraum in cm³ (Ventile pro Zylinder)		3993 (4)	3993 (4)
Max. Leistung[1] in kW (PS) bei min⁻¹		309 (420)/5500–6400	309 (420)/5500–6400
Max. Drehmoment in Nm bei min⁻¹		550/1450–5250	550/1450–5250
Kraftübertragung/Räder			
Antriebsart		Permanenter Allradantrieb quattro®	Permanenter Allradantrieb quattro®
Getriebeart		7-Gang S tronic	7-Gang S tronic
Räder		Aluminium-Gussräder im 5-Parallelspeichen-Design (S-Design), 8,5 J x 19	Aluminium-Gussräder im 5-Parallelspeichen-Design (S-Design), 8,5 J x 19
Reifen		255/40 R 19	255/40 R 19
Gewicht/Volumen			
Leergewicht[2] in kg		1970	2025
Zul. Gesamtgewicht in kg		2505	2580
Zul. Dachlast/Stützlast in kg		100/85	100/85
Zul. Anhängelast[3] in kg	ungebremst bei 12 % Steigung bei 8 % Steigung	750 2100 2100	750 2100 2100
Tankinhalt ca. in l		75	75
Fahrleistung/Verbrauch[4]			
Höchstgeschwindigkeit in km/h		250[5]	250[5]
Beschleunigung 0–100 km/h in s		4,8	4,9
Kraftstoffart		Super schwefelfrei ROZ 95[6]	Super schwefelfrei ROZ 95[6]
Kraftstoffverbrauch[7] in l/100 km	innerorts außerorts kombiniert	10,8 6,6 9,7	10,8 6,6 9,8
CO_2-Emission[7] in g/km	innerorts außerorts kombiniert	252 153 225	252 153 227
Effizienzklasse		E	E
Abgasnorm		EU5	EU5

Erklärungen

[1] Der angegebene Wert wurde nach dem vorgeschriebenen Messverfahren (RL 80/1269/EWG in der gegenwärtig geltenden Fassung) ermittelt.

[2] Fahrzeugleergewicht mit Fahrer (68 kg), Gepäck (7 kg) und Kraftstoffbehälter zu 90 % gefüllt, ermittelt nach der RL 92/21/EWG in der gegenwärtig geltenden Fassung. Durch Sonderausstattungen können sich das Leergewicht und der Luftwiderstandsbeiwert des Fahrzeugs erhöhen, wodurch die mögliche Nutzlast bzw. Höchstgeschwindigkeit entsprechend verringert wird.

[3] Mit zunehmender Höhe verringert sich zwangsläufig die Motorleistung. Ab 1.000 m über Meereshöhe und je weitere 1.000 m sind jeweils 10 % vom Gespanngewicht (zul. Anhängelast + zul. Gesamtgewicht des Zugfahrzeugs) abzuziehen. Gültiger Wert Anhängelast bei werksseitig verbauter Anhängevorrichtung. Bei gewerblicher Nutzung des Fahrzeugs mit Anhängevorrichtung benötigen Sie unter bestimmten Voraussetzungen ein EG-Kontrollgerät.

[4] Der Kraftstoffverbrauch und die CO_2-Emissionen eines Fahrzeugs hängen nicht nur von der effizienten Ausnutzung des Kraftstoffs durch das Fahrzeug ab, sondern werden auch vom Fahrverhalten und von anderen nichttechnischen Faktoren beeinflusst. CO_2 ist das für die Erderwärmung hauptsächlich verantwortliche Treibhausgas.

[5] Abgeregelt.

[6] Die Verwendung von unverbleitem Kraftstoff Super schwefelfrei ROZ 95 nach DIN EN 228 wird empfohlen. Wenn nicht verfügbar: unverbleiter Kraftstoff Normal schwefelfrei ROZ 91 nach DIN EN 228 mit geringer Leistungsminderung. Kraftstoffqualität bleifrei ROZ 95 mit einem maximalen Ethanolanteil von 10 % (E10) ist grundsätzlich verwendbar. Die Angaben zum Verbrauch beziehen sich auf den Betrieb mit Kraftstoff ROZ 95 nach 692/2008/EG.

[7] Die angegebenen Werte wurden nach den vorgeschriebenen Messverfahren ermittelt. Die Angaben beziehen sich nicht auf ein einzelnes Fahrzeug und sind nicht Bestandteil des Angebots, sondern dienen allein Vergleichszwecken zwischen den verschiedenen Fahrzeugtypen.

Wichtige Hinweise

LongLife Service: erfolgt nach Serviceanzeige. Der zeitliche Abstand zwischen den Services darf maximal 2 Jahre betragen.

Altfahrzeugrecycling: Alle Audi Modelle sind demontage- und verwertungsgerecht konstruiert. Gleichzeitig entwickelt die AUDI AG die Rahmenbedingungen zur Verwertung der Altfahrzeuge und ihrer Bestandteile sowie zur Verringerung des zu entsorgenden Abfalls ständig weiter. Nähere Informationen hierzu erhalten Sie im Internet unter www.audi.de unter den Stichwörtern „Altauto“ und „Altfahrzeug“.

Informationen über nahe gelegene Rücknahmestellen zur umweltgerechten Verwertung gemäß Altfahrzeuggesetz erhalten Sie ebenfalls im Internet sowie über unsere kostenlose Hotline 0800 2834737 und bei Ihrem Audi Partner.

Audi S6 Limousine

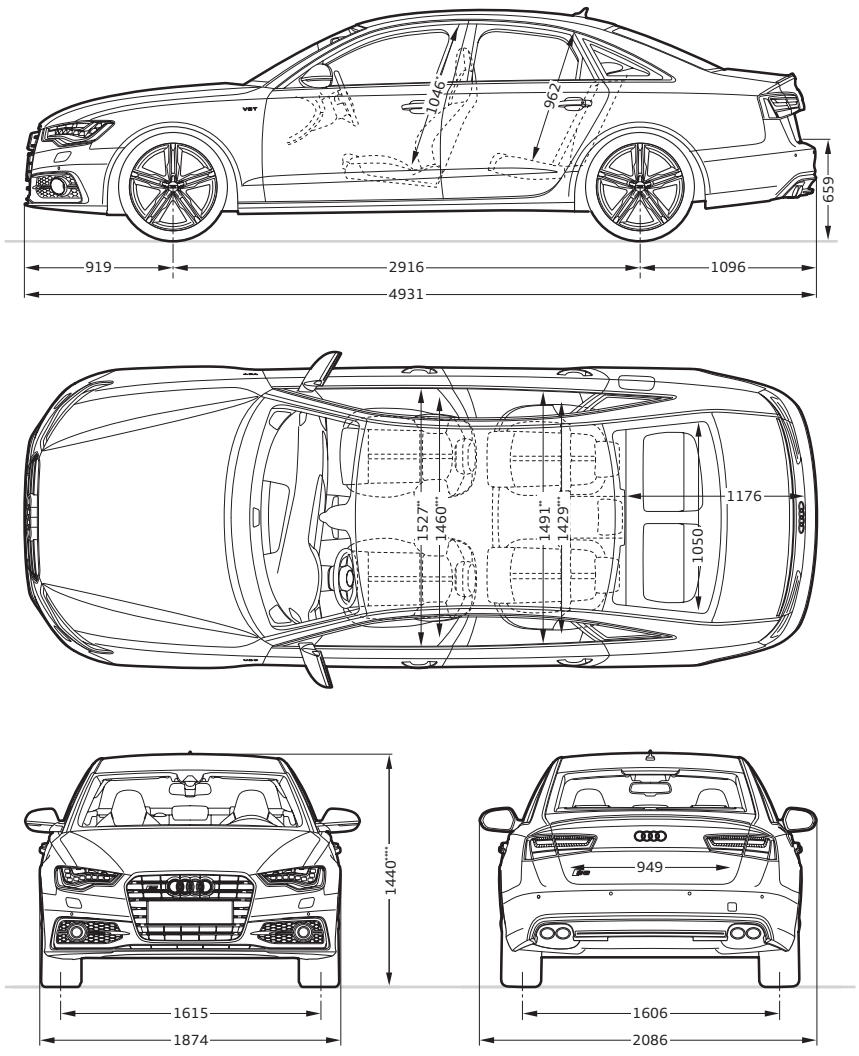

Angaben in Millimeter.
Angaben der Abmessungen bei Fahrzeugleergewicht, Bodenfreiheit bei maximaler Zuladung.
Gepäckraumv olumen 530/995 l (Messung nach VDA-Methode mit Quadern von 200 x 100 x 50 mm Kantenlänge; zweiter Wert: bei umgeklappter Rücksitzlehne und dachhoher Beladung).
Wendekreis ca. 11,9 m.
* Maximaler Kopfraum. ** Breite Ellbogenraum. *** Breite Schulterraum. **** Mit Dachantenne beträgt die Fahrzeughöhe 1.468 mm.

Audi S6 Avant

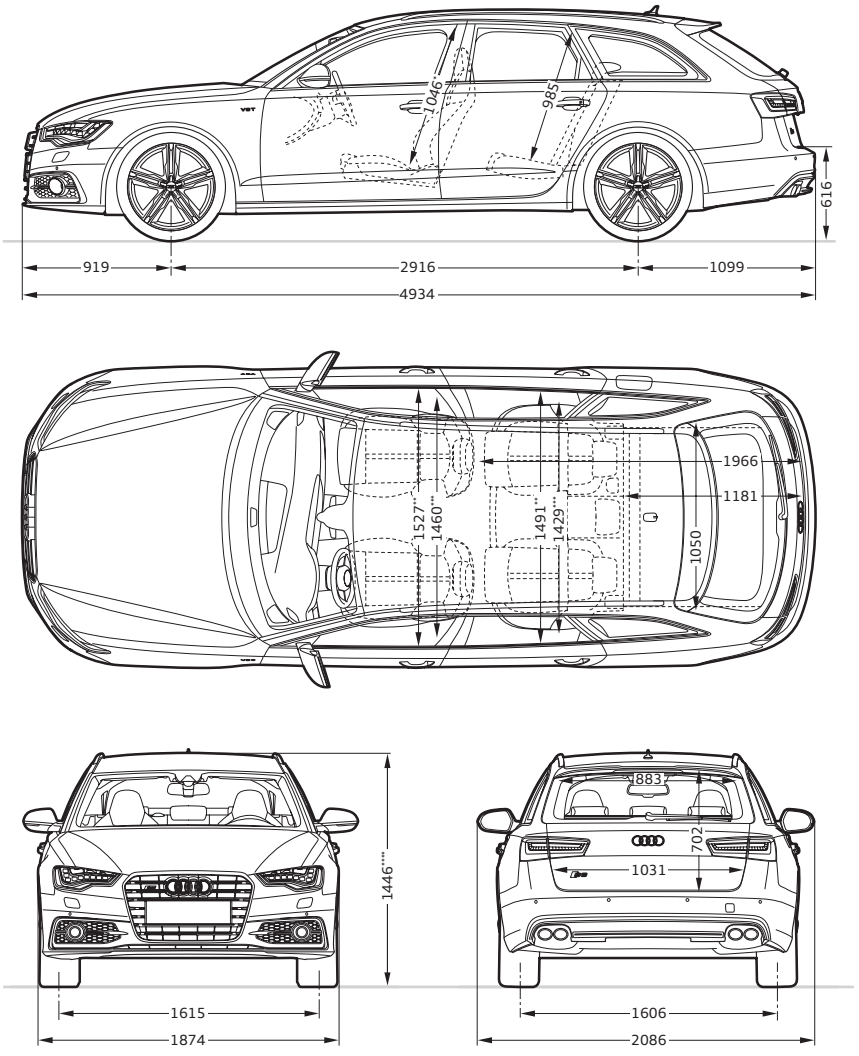

Angaben in Millimeter.
Angaben der Abmessungen bei Fahrzeugleergewicht, Bodenfreiheit bei maximaler Zuladung.
Gepäckraumvolumen 565/1.680 l (Messung nach VDA-Methode mit Quadern von 200 x 100 x 50 mm Kantenlänge; zweiter Wert: bei umgeklappter Rücksitzlehne und dachhoher Beladung).
Wendekreis ca. 11,9 m.
* Maximaler Kopfraum. ** Breite Ellbogenraum. *** Breite Schulterraum. **** Mit Dachantenne beträgt die Fahrzeughöhe 1.482 mm.

Einen Audi zu fahren ist ein einzigartiges Erlebnis. Ihn abzuholen auch.

1

2

Die Audi Neuwagenabholung in Neckarsulm und Ingolstadt.

Der Kauf eines neuen Autos ist etwas Besonderes. Schließlich haben Sie sich nicht einfach für irgendein Auto entschieden, sondern für eins, das Ihre persönliche Vorstellung von Mobilität und Design widerspiegelt. Daher möchten wir, dass auch die erste Begegnung mit Ihrem neuen Audi etwas ganz Besonderes wird. Wie wäre es, wenn Sie ihn direkt bei uns abholen und einen unvergesslichen Tag verbringen, ganz wie Sie mögen, in Neckarsulm oder in Ingolstadt.

Alle Modelle sind an beiden Standorten abholbar. Ein abwechslungsreiches und spannendes Rahmenprogramm wartet auf Sie – bei der Premiumauslieferung mit der Schlüsselübergabe, einer Werksbesichtigung, einem Blick in die Audi Historie und einem Restaurantbesuch. Entscheiden Sie sich hingegen für unsere exklusive Individualauslieferung, bestimmen Sie persönlich, wie Ihr Tag bei Audi aussehen soll und was Sie unternehmen möchten. So lange, bis es schließlich Zeit für den Höhepunkt ist: die erste Fahrt in Ihrem neuen Audi.

Gern möchten wir mit Ihnen gemeinsam Ihre ganz persönliche Neuwagenabholung planen. Näheres zu unseren Angeboten und Leistungen erfahren Sie bei Ihrem Audi Partner, im Internet unter www.audi.de/neuwagenabholung oder über unsere Hotline unter Telefon 0800 6363666. Informationen über Preise finden Sie in unserer Preisliste oder wenden Sie sich an Ihren Audi Partner oder unsere Hotline.

3

4

5

6

1 2 Spüren Sie den Herzschlag der Marke: Die Audi Foren in Neckarsulm und Ingolstadt bieten Ihnen aufregende Einblicke in die Welt des Automobils.

3 Atmen Sie Geschichte: Das Audi museum mobile (Ingolstadt) und die Audi Markenausstellung (Neckarsulm) nehmen Sie mit auf eine Reise in die Geschichte des Automobils und der Marke Audi.

4 Lernen Sie Ihren neuen Audi kennen: Ihr Kundenberater begleitet Sie zu Ihrem Wagen, beantwortet gern Ihre Fragen und überreicht Ihnen den Fahrzeugschlüssel.

5 Lassen Sie sich verwöhnen: Worauf immer Sie Lust haben, unsere stilvollen Restaurants freuen sich, in den Audi Foren Ihre Wünsche zu erfüllen.

6 Entdecken Sie Technik: Bei einer Werksbesichtigung erleben Sie, wie eines der fortschrittlichsten Automobile der Welt gebaut wird.

	Seite	S6 Limousine	S6 Avant
Lackierungen	**36**		
Unilackierungen		▭	▭
Metallic-/Perleffektlackierungen		■	■
Kristalleffektlackierungen		■	■
Individuallackierungen Audi exclusive		■	■
Räder/Reifen	**38**		
Aluminium-Gussräder im 5-Parallelspeichen-Design (S-Design)		▭	▭
Aluminium-Gussräder im 5-Parallelspeichen-Stern-Design (S-Design)		■	■
Aluminium-Gussräder Audi exclusive im 5-Doppelspeichen-Design		■	■
Aluminium-Gussräder Audi exclusive im 7-Doppelspeichen-Design		■	■
Aluminium-Gussräder Audi exclusive im 5-Segmentspeichen-Design		■	■
Aluminium-Gussräder Audi exclusive im 5-Arm-Rotor-Design		■	■
Winter-Aluminium-Gussräder im 15-Speichen-Stern-Design		■	■
Winter-Aluminium-Gussräder im 5-Parallelspeichen-Stern-Design (S-Design)		■	■
Radschrauben diebstahlhemmend		■	■
Reifenreparaturset		▭	▭
Reserverad platzsparend		■	■
Reifendruck-Kontrollanzeige		▭	▭
Bordwerkzeug und Wagenheber		▭	▭
Sitze/Sitzbezüge	**40**		
Normalsitze vorn		■	■
Sportsitze vorn		▭	▭
S-Sportsitze vorn		■	■
Komfortsitze vorn mit Memory-Funktion		■	■
Alcantara/Leder-Kombination		▭	▭
Leder Milano		■	■
Leder Valcona		■	■
Belederte Armauflage in den Türverkleidungen		■	■
Belederte Armauflage in den Türverkleidungen inklusive Airbagkappe		■	■
Belederte Armauflage in den Türverkleidungen inklusive Airbagkappe Audi exclusive		■	■
Lederausstattung Audi exclusive (Paket 1)		■	■
Lederausstattung Audi exclusive (Paket 2)		■	■
Dachhimmel	**44**		
Dachhimmel Stoff		▭	▭
Dekoreinlagen	**45**		
Aluminium matt gebürstet		▭	▭
Carbon Atlas		■	■
Klavierlack schwarz		■	■
Eicheholz Beaufort		■	■
Eschemaserholz braun naturell		■	■
Dekoreinlagen Audi exclusive		■	■
Licht	**46**		
Xenon plus		▭	▭
adaptive light inklusive gleitender Leuchtweitenregulierung		■	■
LED-Scheinwerfer		■	■
LED-Heckleuchten		▭	▭
Adaptives Bremslicht		▭	▭
Licht-/Regensensor		▭	▭
Fernlichtassistent		■	■
Innen- und Außenlichtpaket		■	■
Ambientebeleuchtung		■	■
Spiegel	**46**		
Außenspiegelgehäuse in Aluminiumoptik		▭	▭
Außenspiegel mit integriertem LED-Blinklicht		▭	▭
Außenspiegel elektrisch einstell-, beheiz- und anklappbar		■	■
Außenspiegel elektrisch einstell- und beheizbar, beidseitig automatisch abblendend		■	■

▭ Serienausstattung ■ Sonderausstattung – nicht erhältlich

	Seite	S6 Limousine	S6 Avant
Außenspiegel elektrisch einstell-, beheiz- und anklappbar, beidseitig automatisch abblendend		■	■
Innenspiegel		□	□
Innenspiegel automatisch abblendend		■	■
Dachsysteme	**46**		
Glas-Schiebe-/Ausstelldach		■	–
Panorama-Glasdach		–	■
Schließsysteme	**47**		
Engine-Start-Stop-Taste		□	□
Zentralverriegelung		□	□
Servoschließung für die Türen		■	■
Komfortschlüssel		–	■
Komfortschlüssel mit sensorgesteuerter Gepäckraumentriegelung		■	–
Komfortschlüssel mit sensorgesteuerter Gepäckraumentriegelung inklusive Gepäckraumklappe elektrisch öffnend und schließend		■	■
Gepäckraumklappe automatisch öffnend		□	–
Gepäckraumklappe elektrisch öffnend und schließend		■	■
Garagentoröffner (HomeLink)		■	■
Diebstahlwarnanlage mit Abschleppschutz		□	□
Vorbereitung für Ortungsassistent		■	■
Wegfahrsperre elektronisch		□	□
Verglasung	**47**		
Wärmeschutzverglasung		□	□
Dämm-/Akustikglas		■	■
Dämm-/Akustikglas und Scheiben abgedunkelt (Privacy Verglasung)		■	■
Scheiben abgedunkelt (Privacy Verglasung)		■	■
Sonnenblenden		□	□
Sonnenschutzrollo		■	■

	Seite	S6 Limousine	S6 Avant
Weitere Außenausstattungen	**47**		
Audi Singleframe		□	□
Abgasendrohre		□	□
Heckspoiler		□	–
Dachkantenspoiler		–	□
Dachreling		–	□
Glanzpaket		□	□
Optikpaket Schwarz Audi exclusive		■	■
Modellbezeichnung/Schriftzug		□	□
Vorrüstung für Anhängevorrichtung		■	■
Anhängevorrichtung		■	■
Sitze/Sitzkomfort	**48**		
Vordersitze elektrisch einstellbar mit Memory-Funktion für Fahrersitz		□	□
4-Wege-Lendenwirbelstütze		□	□
Rücksitzlehne umklappbar		□	□
Kindersitzbefestigung ISOFIX für die äußeren Fondsitze		□	□
Kindersitzbefestigung ISOFIX für den Beifahrersitz		■	■
Mittelarmlehne vorn		□	□
Sitzbelüftung vorn		■	■
Massage-Funktion vorn		■	■
Sitzheizung vorn		□	□
Sitzheizung vorn und hinten		■	■
Lenkräder/Schalthebel/Bedienelemente	**48**		
Multifunktions-Sportlederlenkrad im 3-Speichen-Design mit Schaltwippen		□	□
Multifunktions-Sportlederlenkrad im 3-Speichen-Design mit Schaltwippen, beheizbar		■	■
Lenkradeinstellung elektrisch		■	■
Wählhebelknauf in Aluminiumoptik		□	□
Aluminiumschaltknauf Audi exclusive		■	■

	Seite	S6 Limousine	S6 Avant
Bedienelemente Audi exclusive		■	■
Lenkradkranz Audi exclusive		■	■
Klimatisierung	**48**		
Komfortklimaautomatik 4-Zonen		□	□
Standheizung/-lüftung		■	■
Gepäcksicherungs- und Ablagesysteme	**48**		
Ablagefächer		□	□
Gepäckraum		□	□
Schienensystem		–	□
Fixierset		–	■
Ladeboden		–	□
Trennnetz		–	□
Getränkehalter		□	□
Handschuhfach		□	□
Taschenhaken		□	□
Ablagepaket		□	□
Wendematte		■	■
Durchladeeinrichtung		□	□
Durchladeeinrichtung mit entnehmbarer Ski-/Snowboardtasche		■	■
Weitere Innenausstattungen	**49**		
Pedale in Aluminiumoptik		□	□
Zigarettenanzünder und Aschenbecher		□	□
Fußmatten vorn und hinten		□	□
Fußmatten Audi exclusive		■	■
Teppichboden und Fußmatten Audi exclusive		■	■
MMI® und Navigationssysteme	**49**		
MMI® Radio plus		□	□

	Seite	S6 Limousine	S6 Avant
MMI® Navigation		■	■
Navigationsdaten (SD Karte)		■	■
Mitteldisplay		□	□
MMI Navigation plus mit MMI touch®		■	■
Navigationsdaten (Festplatte)		■	■
Fahrerinformationssystem mit 7-Zoll-Farbdisplay		□	□
Radio- und TV-Anlagen	**50**		
Audi sound system		□	□
BOSE Surround Sound		■	■
Bang & Olufsen Advanced Sound System		■	■
CD-Wechsler		■	■
DVD-/CD-Wechsler		■	■
Digitaler Radioempfang		■	■
TV-Empfang		■	■
Audi music interface		■	■
Adapterkabelset für Audi music interface		■	■
Adapterkabelset plus für Audi music interface		■	■
Vorbereitung für Rear Seat Entertainment		■	■
Telefon und Kommunikation	**50**		
Bluetooth-Schnittstelle		□	□
Handyvorbereitung (Bluetooth)		■	■
Bluetooth-Autotelefon online		■	■
Bedienhörer für Bluetooth-Autotelefon online vorn		■	■
Assistenzsysteme	**51**		
Audi pre sense basic		□	□
Geschwindigkeitsregelanlage		□	□
Audi active lane assist		■	■
Audi side assist inklusive Audi pre sense rear		■	■

□ Serienausstattung ■ Sonderausstattung – nicht erhältlich

	Seite	S6 Limousine	S6 Avant
adaptive cruise control mit Stop&Go-Funktion inklusive Audi pre sense front		■	■
Assistenz-Paket inklusive Audi pre sense plus		■	■
Nachtsichtassistent mit Markierung erkannter Fußgänger		■	■
Head-up Display		■	■
Tempolimitanzeige		■	■
Einparkhilfe plus		■	■
Parkassistent mit Umgebungsanzeige		■	■
Rückfahrkamera		■	■
Umgebungskameras		■	■
Fahrwerke/Bremsen	**52**		
Audi drive select®		□	□
Bremsanlage		□	□
Bremssättel		□	□
Elektromechanische Parkbremse		□	□
adaptive air suspension sport		□	□
Keramikbremse		■	■
Technik/Sicherheit	**52**		
Airbags		□	□
Seitenairbags hinten		■	■
Anti-Blockier-System ABS		□	□
Antriebs-Schlupf-Regelung ASR		□	□
Batterie-Energiemanagement		□	□
Elektronische Differenzialsperre EDS		□	□
Elektronisches Stabilisierungsprogramm ESP		□	□
Instrumenteneinsatz		□	□
Karosserie verzinkt		□	□
Kindersicherung		□	□
Integrales Kopfstützensystem		□	□

	Seite	S6 Limousine	S6 Avant
Rekuperation		□	□
Seitenaufprallschutz		□	□
Elektromechanische Servolenkung		□	□
Dynamiklenkung		■	■
Sicherheitsgurte		□	□
Sicherheitsgurte Audi exclusive		■	■
Sicherheitslenksäule		□	□
Start-Stop-System		□	□
Warndreieck		□	□
Verbandmaterial		□	□
S tronic®		□	□
quattro®		□	□
quattro® mit Sportdifferenzial		■	■
Audi Anschlussgarantie	**53**		
Audi Anschlussgarantie		■	■

Ausstattung der abgebildeten Audi S6 Limousine (S. 4–25):
Lackierung: Prismasilber Kristalleffekt; Räder: Aluminium-Gussräder im 5-Parallelspeichen-Stern-Design (S-Design);
Sitzbezüge: Leder Valcona mondsilber mit Kontrastnähten in Stahlgrau; Dekoreinlagen: Carbon Atlas

Ausstattung des abgebildeten Audi S6 Avant (S. 4–25):
Lackierung: Estorilblau Kristalleffekt; Räder: Aluminium-Gussräder im 5-Parallelspeichen-Design (S-Design);
Sitzbezüge: Alcantara/Leder-Kombination schwarz; Dekoreinlagen: Aluminium matt gebürstet

Bei Audi bekommen Sie sehr viel mehr als einen Audi.

Wer sich für einen Audi entscheidet, entscheidet sich für eine Marke, die ihren Kunden mehr bietet. Mehr Individualität. Mehr Exklusivität. Und mehr Faszination.

www.audi.de

Vorsprung durch Technik auch im Internet: Innovative Modellpräsentationen, virtuelle Werksführungen und jede Menge Downloads garantieren einzigartige neue Eindrücke. Erleben Sie die Marke Audi in allen Facetten digital. Lassen Sie sich von unseren Online-Services überraschen!
> www.audi.de

Audi Konfigurator

Stellen Sie mit dem Audi Konfigurator Ihren ganz persönlichen Audi zusammen. Alle aktuellen Modelle, Motoren, Farben und Ausstattungen stehen Ihnen bei der Auswahl zur Verfügung.
> www.audi.de/konfigurator