mod. 0820

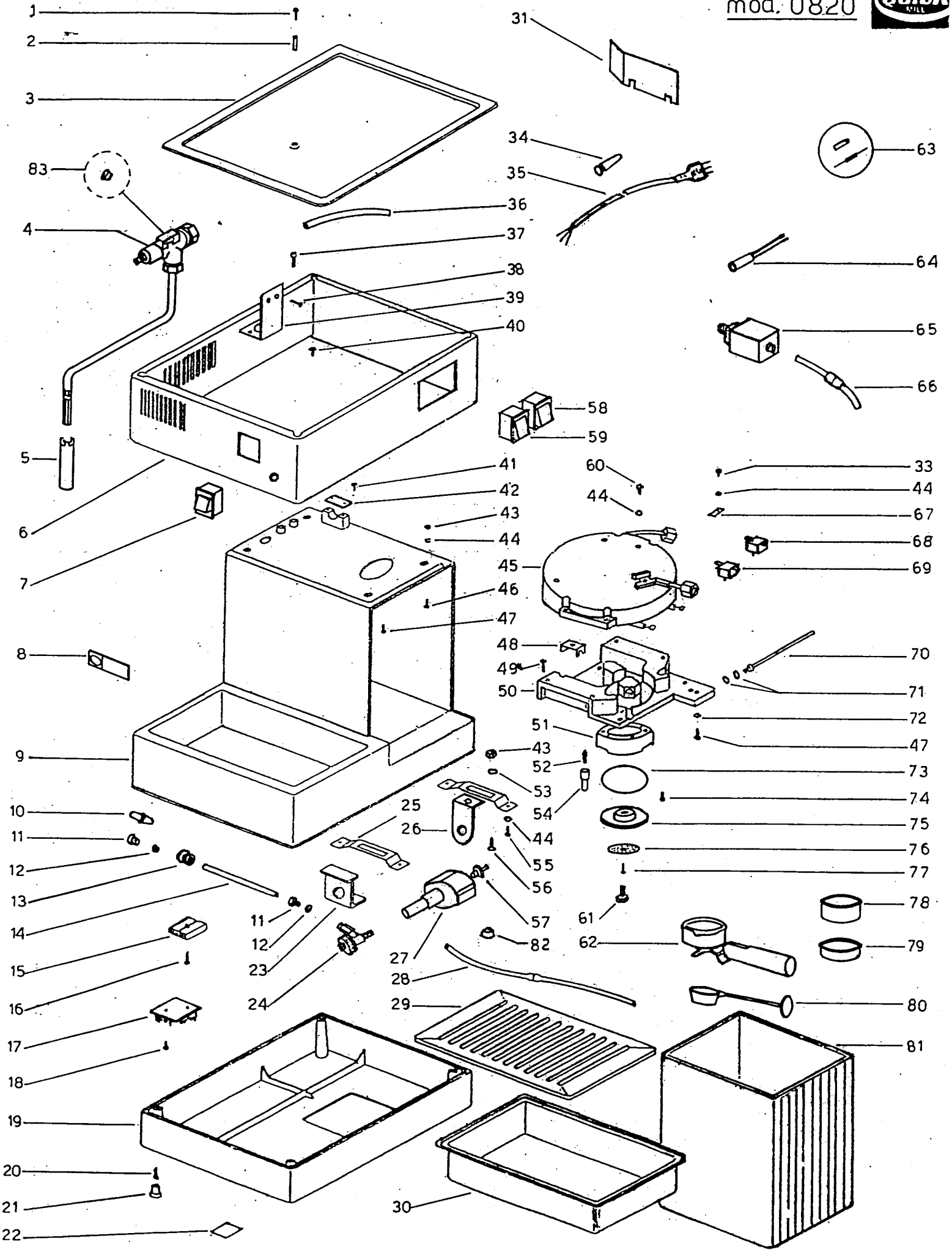

A DITTA SI RISERVA DI APPORTARE TUTTE LE MODIFICHE RITENUTE NECESSARIE SENZA PREAVVISO

RIPRODUZIONE VIETATA - PROPRIETA' RISERVATA

MOD.0820 macchina caffé

QUICK MILL SRL

CODICE	N.	DENOMINAZIONE	pz.
VI196	1	VITE M4 X 20 TC CROCE INOX	1
TU0800RPV	2	TUBETTO PROTEZIONE VITE	1
AC0800CS	3	COPERCHIO SCALDATAZZE	1
OT0810RL	4	RUBINETTO C/LANCIA VAPORE	1
PL0900MV	5	MISCELATORE ARIA VAPORE	1
AC0820EP	6	ELEMENTO PRIMARIO	1
IN0810PC	7	PULSANTE CAFFE'	1
TA0835	8	TARGHETTA	1
PL0800BSM	9	BASE DI SOSTEGNO	1
GO0800AT	10	AMMORTIZZATORE TUBO PREMENTE	1
OT0800RP	11	RACCORDO POMPA CH10	2
OT08000V	12	OGIVA PULSOR	2
GO0800PT	13	PASSATUBO	1
TU0925PR	14	TUBO PREMENTE	1
COMO21/2	15	MORSETTIERA	1
VI46	16	VITE 2,9 X 19 TC CROCE	2
RE0810	17	REGOLATORE IMPULSI ELETTRONICO	1
VI67	18	VITE 2,9 X 9 , 5 TC CROCE	2
PLN0800FB	19	FONDELLO BASE DI SOSTEGNO	1
VI90	20	VITE 4,2 X 16 TC CROCE	4
GO0800PF	21	PIEDINO FONDELLO	4
TA0820FB	22	TARGHETTA FONDELLO	1
GO 0800SPA	23	SOSPENSIONE ANT. POMPA	1
PL0800PU	24	PULSOR COMPLETO	1
AC0800SP	25	SUPPORTO POMPA	2
GO0500SP	26	SOSPENSIONE POMPA	1
POBLU	27	ELETTROPOMPA	1
TU0800ASE	28	TUBO ASPIRAZIONE ACQUA	1
AC0800GP	29	GRIGLIA POSATAZZE	1
PL0800BR	30	BACINELLA RACCOGLIGOCCE	1
FE0820PT	31	PROTEZIONE TERMOSTATO	1
	32		
	33		
GOPC49	34	PASSACAVO	1
CAVO150	35	CAVO ALIMENTAZIONE	1
TU0800SV	36	TUBETTO SCARICO VALVOLA	1
VIB193	37	VITE M5 X 8 T C C E	1
VI45	38	VITE M4 X 8 TS CROCE	2
FE0900SR	39	SUPPORTO RUBINETTO	1
VI104	40	VITE 4,2 X 13 TC CROCE	2
VI174	41	VITE 2,9 X 13 TC CROCE	2
PLPS	42	PIASTRINA SERRACAVO	1
DAO4B	43	DADO OTTONE M4 5588	2
RODI20	44	RONDELLA DENTATA EST. INOX D.4	8
AL0900SCL	45	SCAMBIATORE DI CALORE	1
VII194	46	VITE M4 X 12 TE INOX	2
VII25	47	VITE M4 X 10 TE INOX	5
AC0900CB	48	CAVALLOTTO DI BLOCCAGGIO	1
VIB119	49	VITE M5 X 20 T C C E	4
AL0900GPL	50	GRUPPO PORTAFILTRO	1
AC01000AP	51	ANELLO PORTAFILTRO	1
MO0800ES	52	MOLLA ESTRATTORE	3
ROB10	53	RONDELLA BISELLATA 1 X 4 X 12	1
AC0800ES	54	ESTRATTORE	3
VI96	55	VITE 4,2 X 9,5 TC CROCE	4
VI36	56	VITE M4 X 10 TC CROCE	1
PL05000REC	57	RACCORDO ELETTROPOMPA CON OR	1
IN0810PA	58	PULSANTE AVVIO	1
IN0810PV	59	PULSANTE VAPORE	1
VIO07	60	VITE M4 X 5 TC OTTONE TESTA D.8	1
OT0900SD	61	SPRUZZATORE DOCCETTA	1

CODICE	N.	DENOMINAZIONE	pz.
AC0800PF	62	PORTAFILTRO CAFFE' COMPLETO	1
FU0800	63	TERMOFUSIBILE 167° C	1
SE0825B	64	LAMPADINA SPIA	1
EV0900	65	ELETTROVALVOLA	1
TU0925SA	66	TUBETTO SCARICO ACQUA	1
AC0900PFF	67	PIASTRINA FISSAGGIO FUSIBILE	1
TES0800C	68	TERMOSTATO CAFFE' 105° C	1
TES0800V	69	TERMOSTATO VAPORE 167° C	1
TU0820RSR	70	RACCORDO SCAMBIATORE RUBINETTO	1
OR103V	71	OR 103 VITON	2
RODI19	72	ROND. DENTATA INTERNA D.4 INOX	2
OR155	73	OR 155 VITON	1
VIB93	74	VITE M5 X 10 T C C E INOX	4
AL0900DDF	75	DISCO PORTA DOCCETTA	1
AC0900DO	76	DOCCETTA	1
SPCHI2X9	77	VALVOLA SPRUZZATORE DOCCETTA	1
AC0800FI2	78	FILTRO CAFFE' 2 TAZZE	1
AC0800FI1	79	FILTRO CAFFE' 2 TAZZA	1
PL0520MP	80	MISURINO PRESSACAFFE'	1
PL0925RE	81	RECIPIENTE ACQUA	1
PL0800GP	82	GOMMINO DI PROTEZIONE	1
GO05000R	83	GUARNIZIONE RUBINETTO	1

LA DITTA SI RISERVA DI APPORTARE TUTTE LE MODIFICHE RITENUTE NECESSARIE SENZA PREAVVISO.
RIPRODUZIONE VIETATA - PROPRIETA' RISERVATA