CB1 Wischer Prototyp 04

Wischerarm Messing Profil 4x1.5mm
Mutter Messing M8
Wischerblatt (antistatischer) Kunststoff 1mm (o. Blech ??mm)
Schrauben mit U-Scheiben Edelstahl M2 x4mm
Verbindung zw. Mutter und Wischerarm geloetet

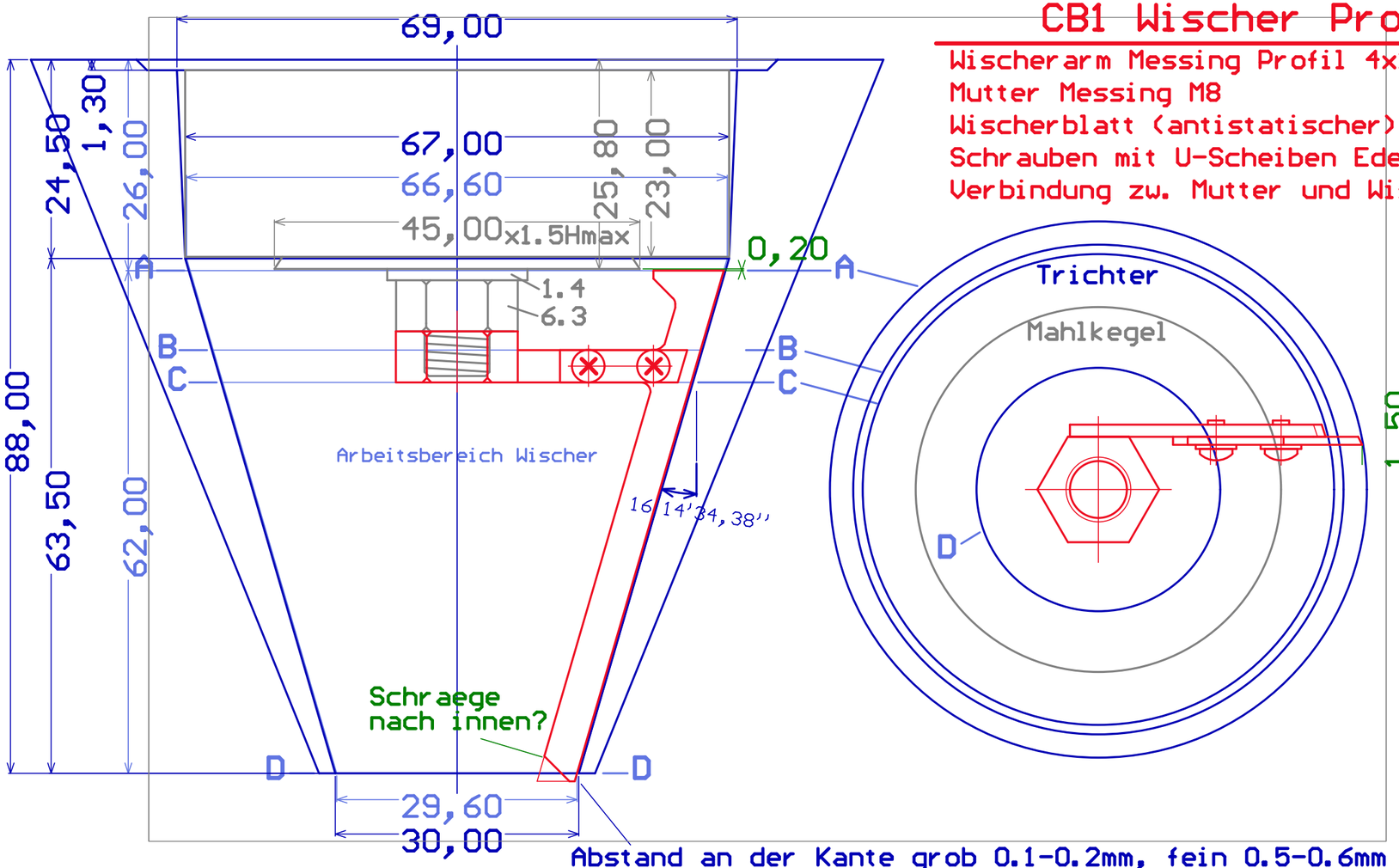

Abstand an der Kante grob 0.1-0.2mm, fein 0.5-0.6mm
Abstandaenderung bei max Hub 0.4mm
Abeitsabstand espressofein ca. 0.4mm

Wischerarm

aussen nach hinten und unten
abgeschraegt oder 1.5mm kuerzer

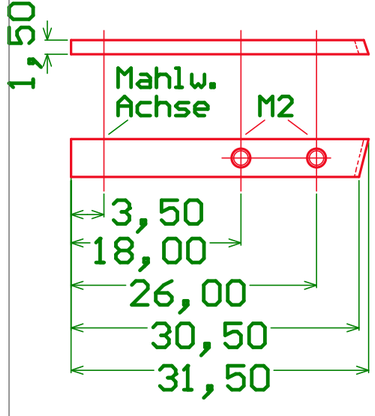
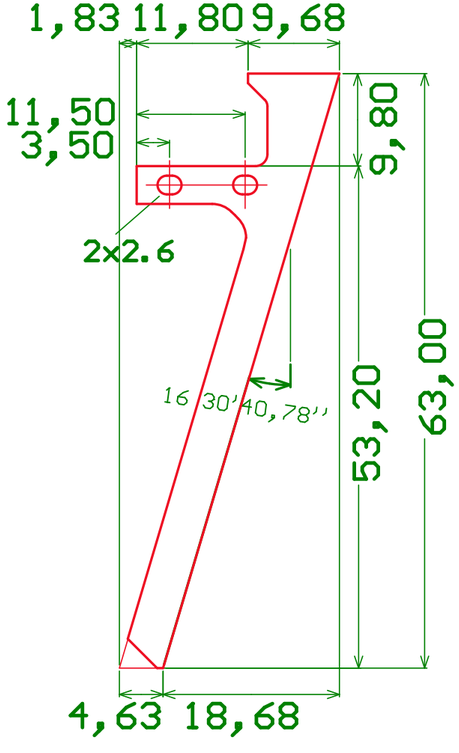
Wischer