IVECO

WHEELS
ROUES
RAEDER
RUOTE
RUEDAS
RODAS
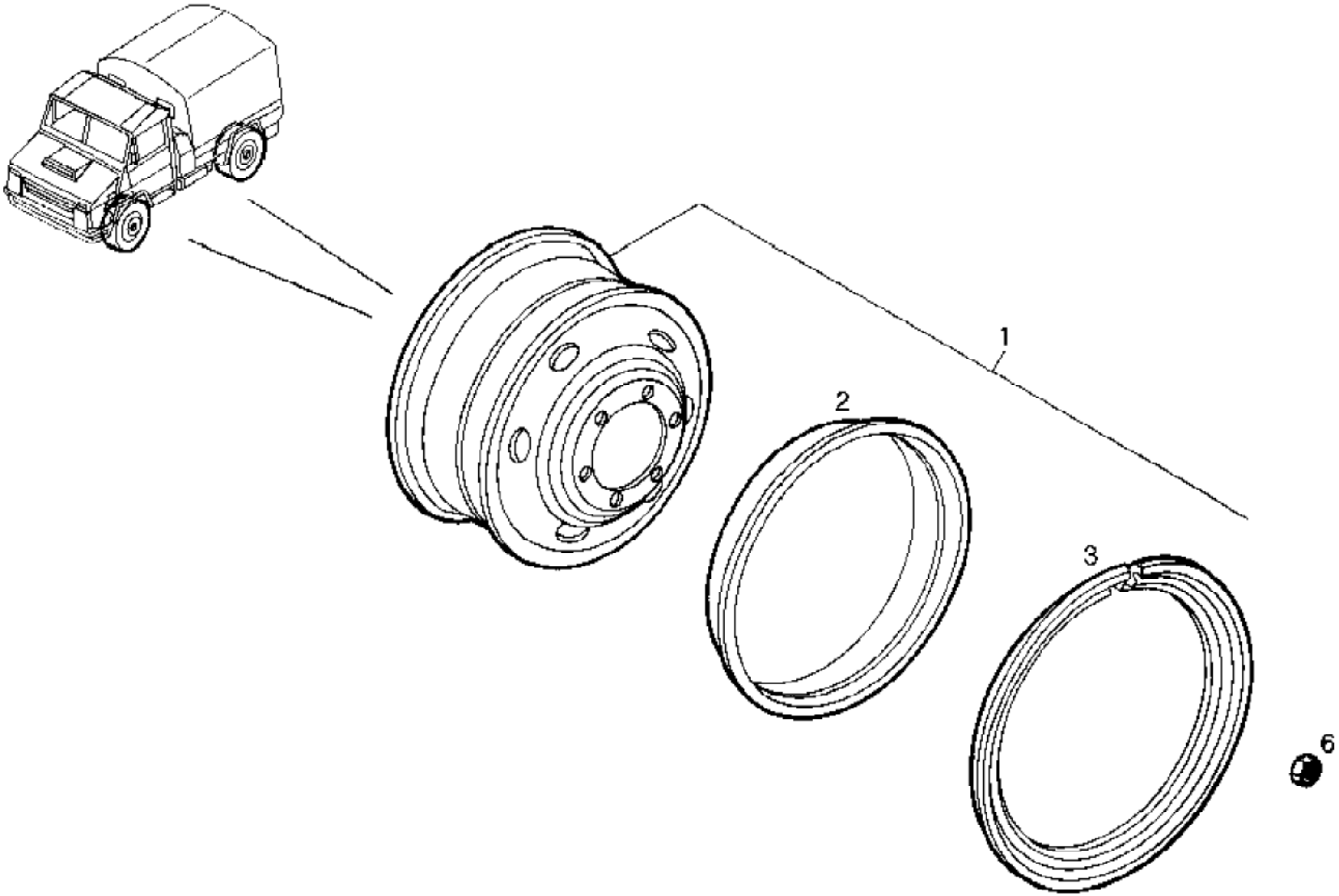
50 25 00 6225131